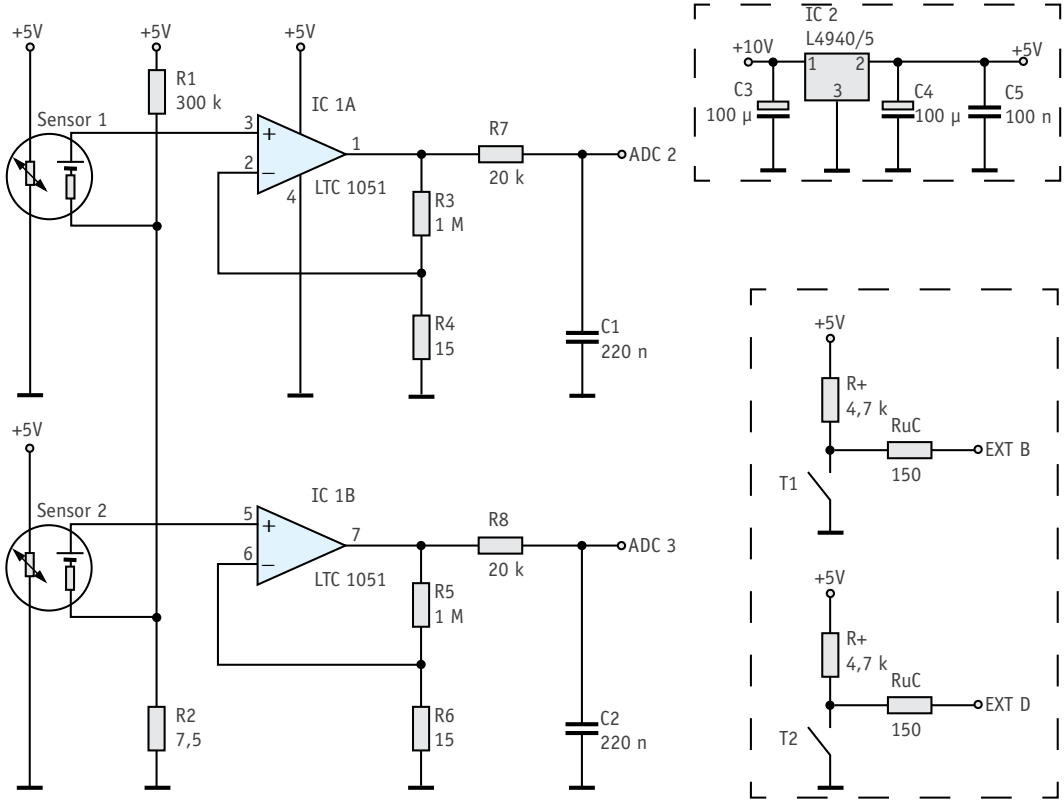

Bild 2: Die Gesamtschaltung der Zusatzplatine