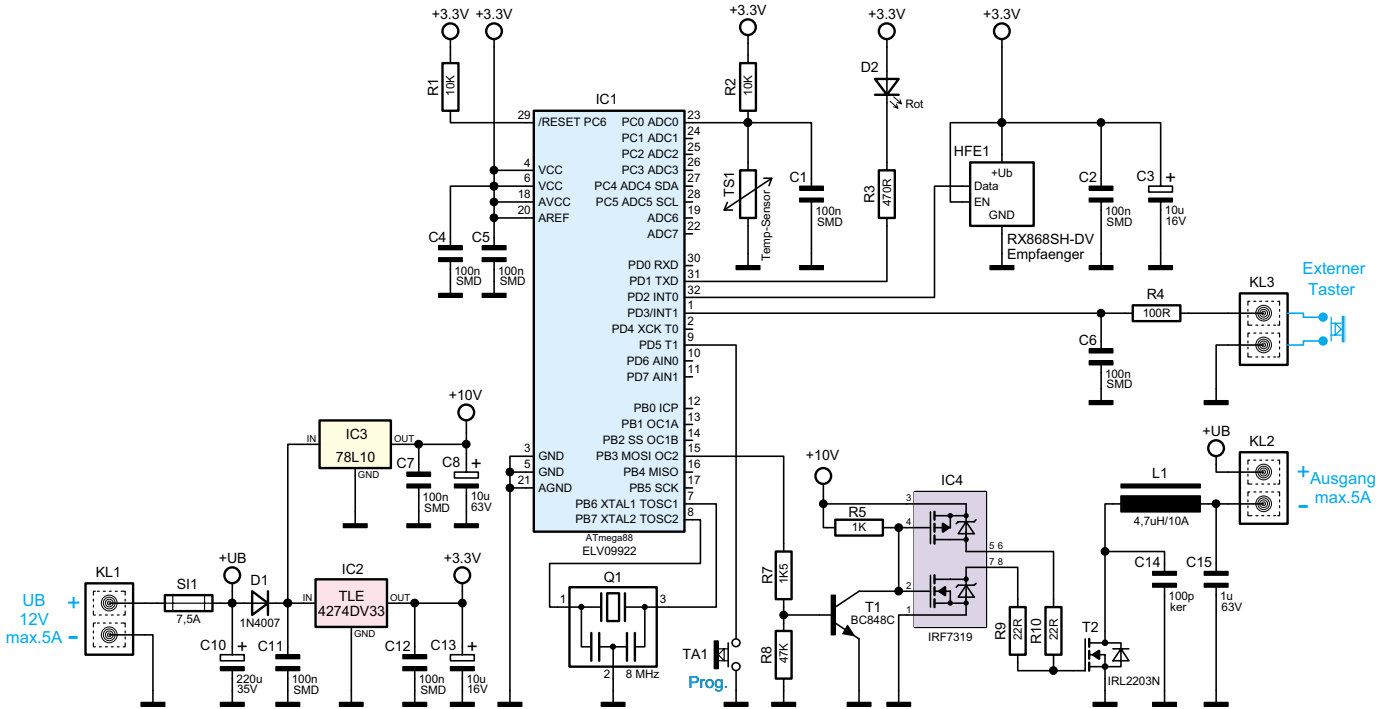

Bild 1: Die Schaltung des LED-Funk-Dimmers