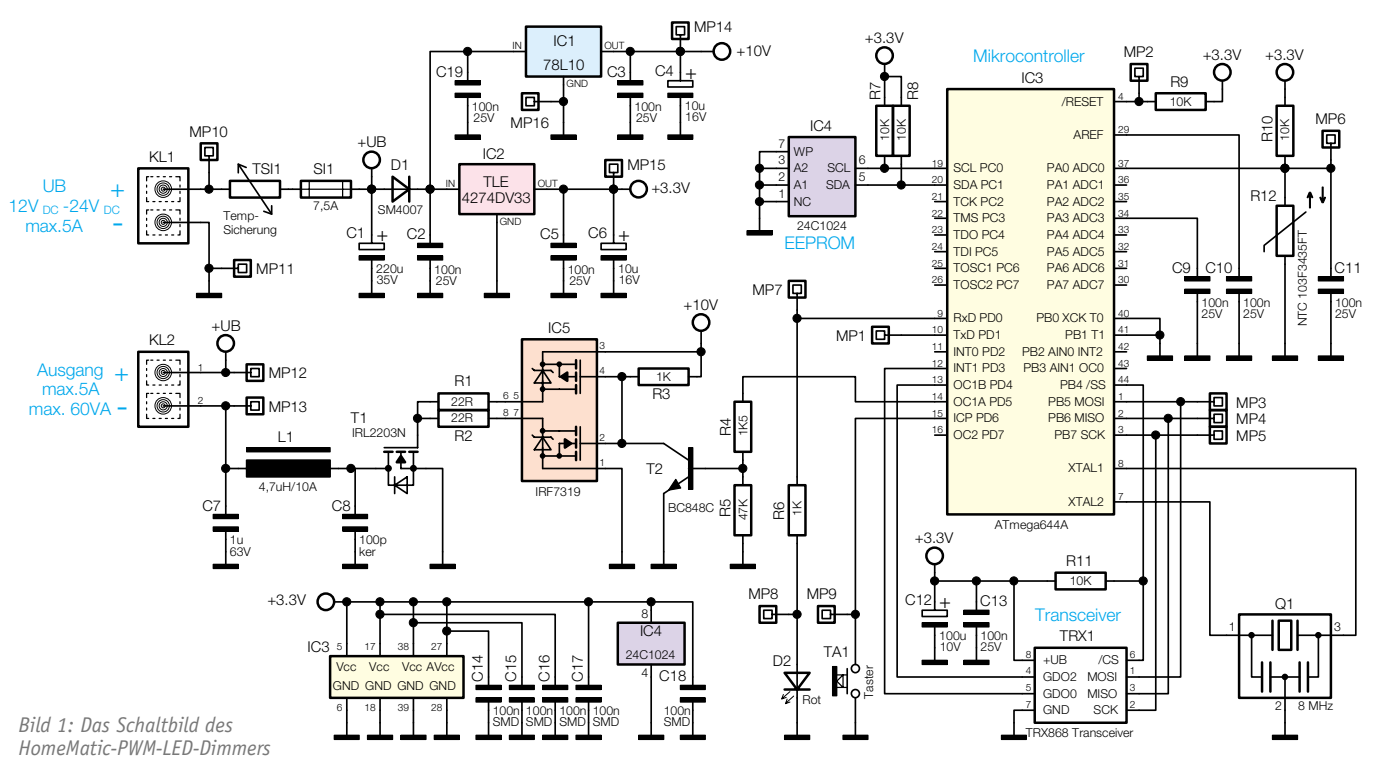

Bild 1: Das Schaltbild des HomeMatic-PWM-LED-Dimmers