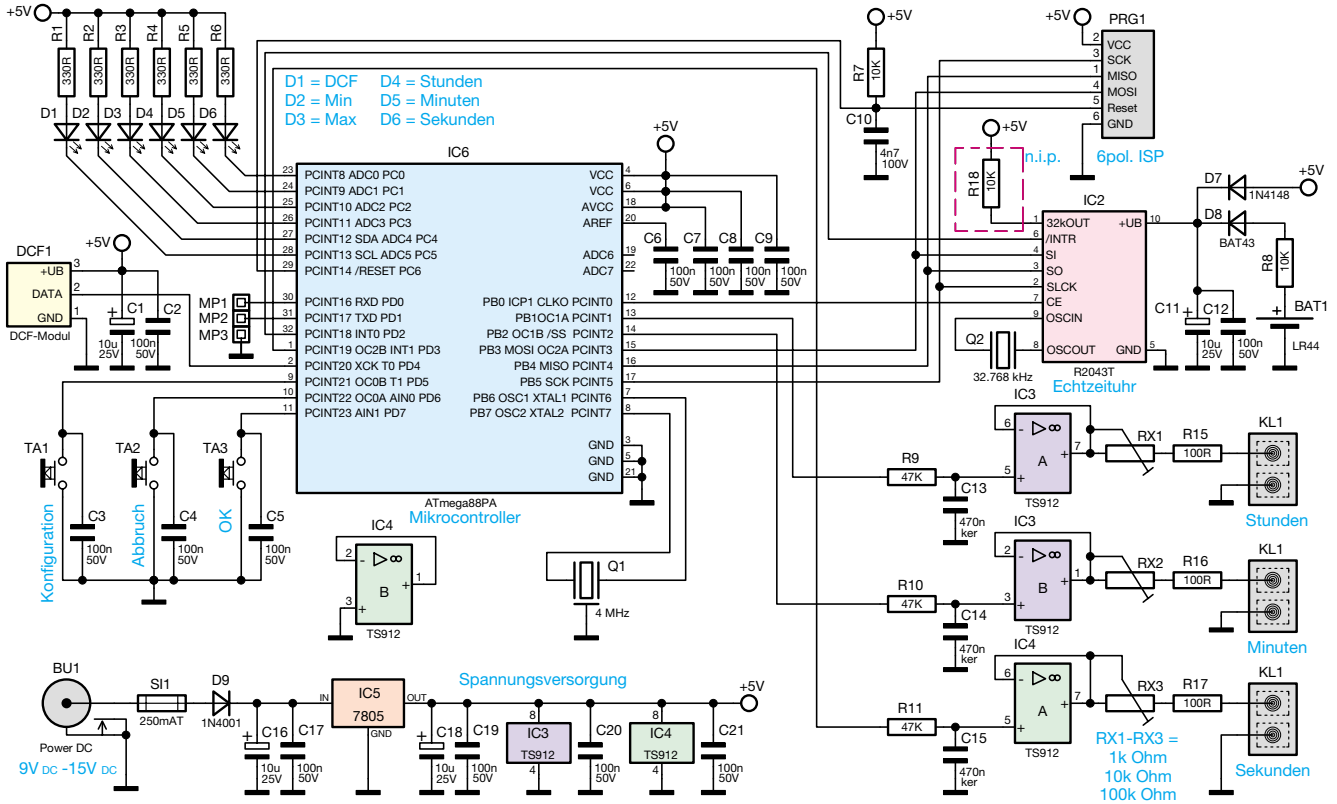

Bild 5: Schaltbild der DCF77-Uhr