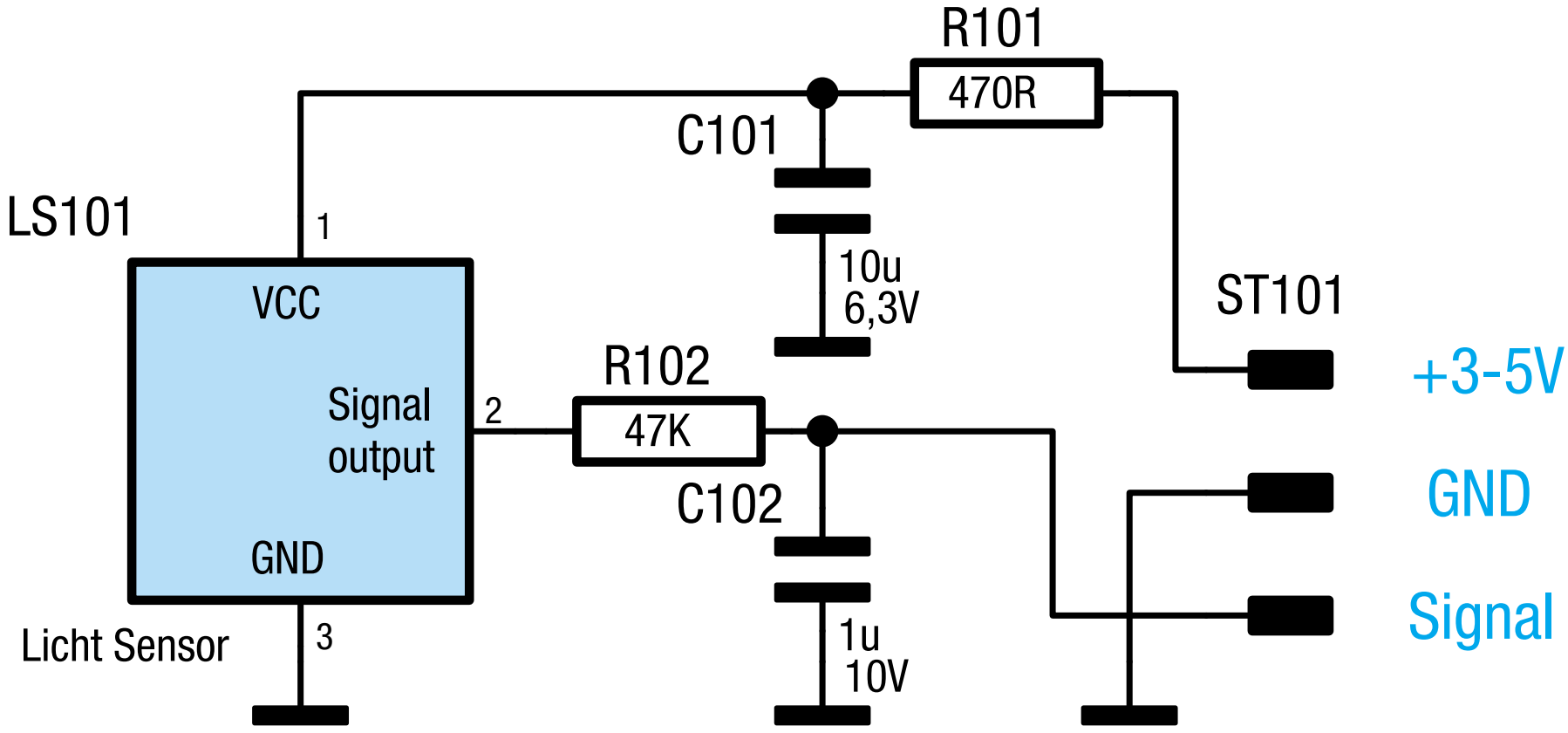

Bild 5: Schaltbild der Sensorschaltung

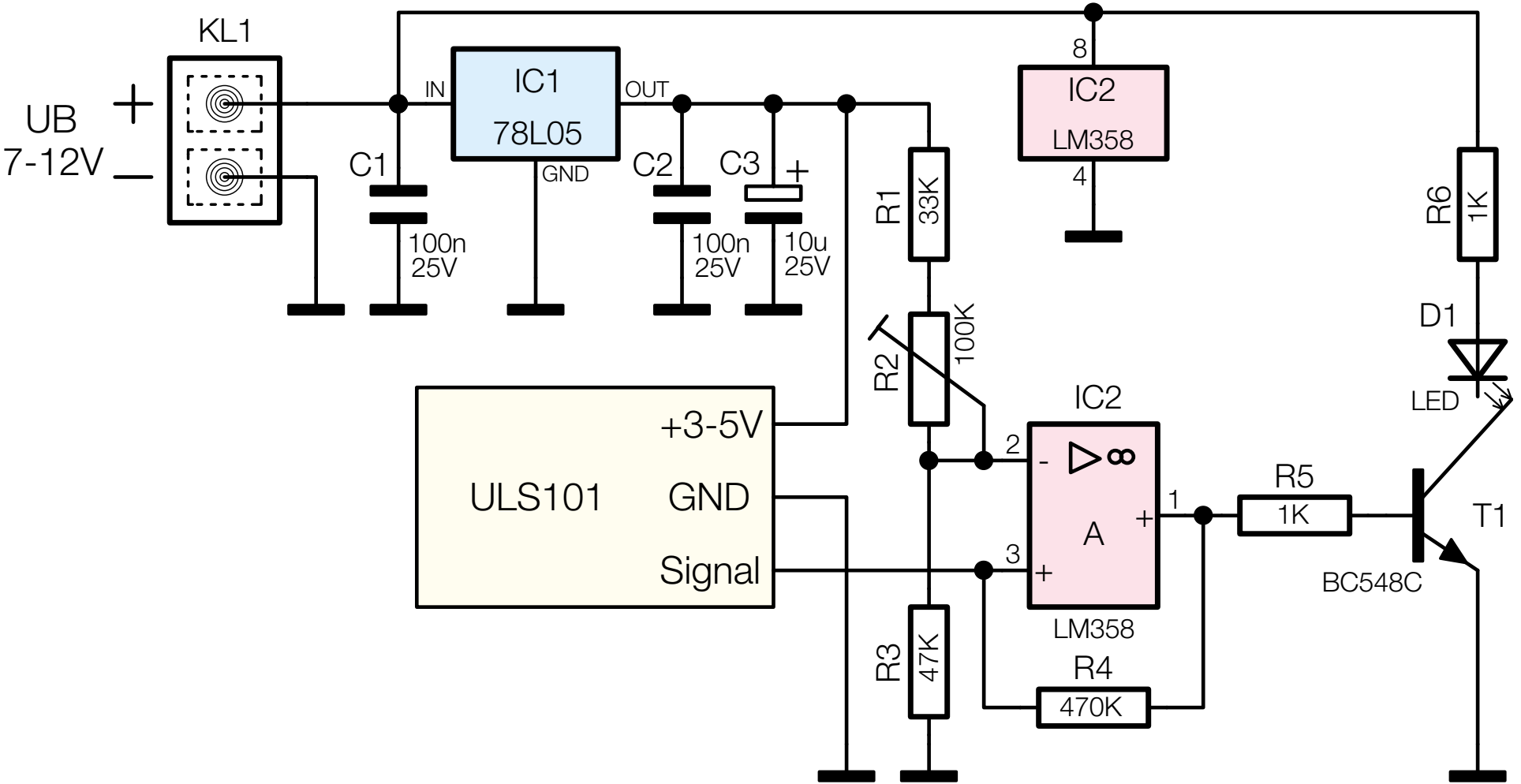

Bild 9: Eine Anwendungsschaltung als Beispiel für den Einsatz des Helligkeitssensors, ein in der Ansprechempfindlichkeit einstellbarer Dämmerungsschalter