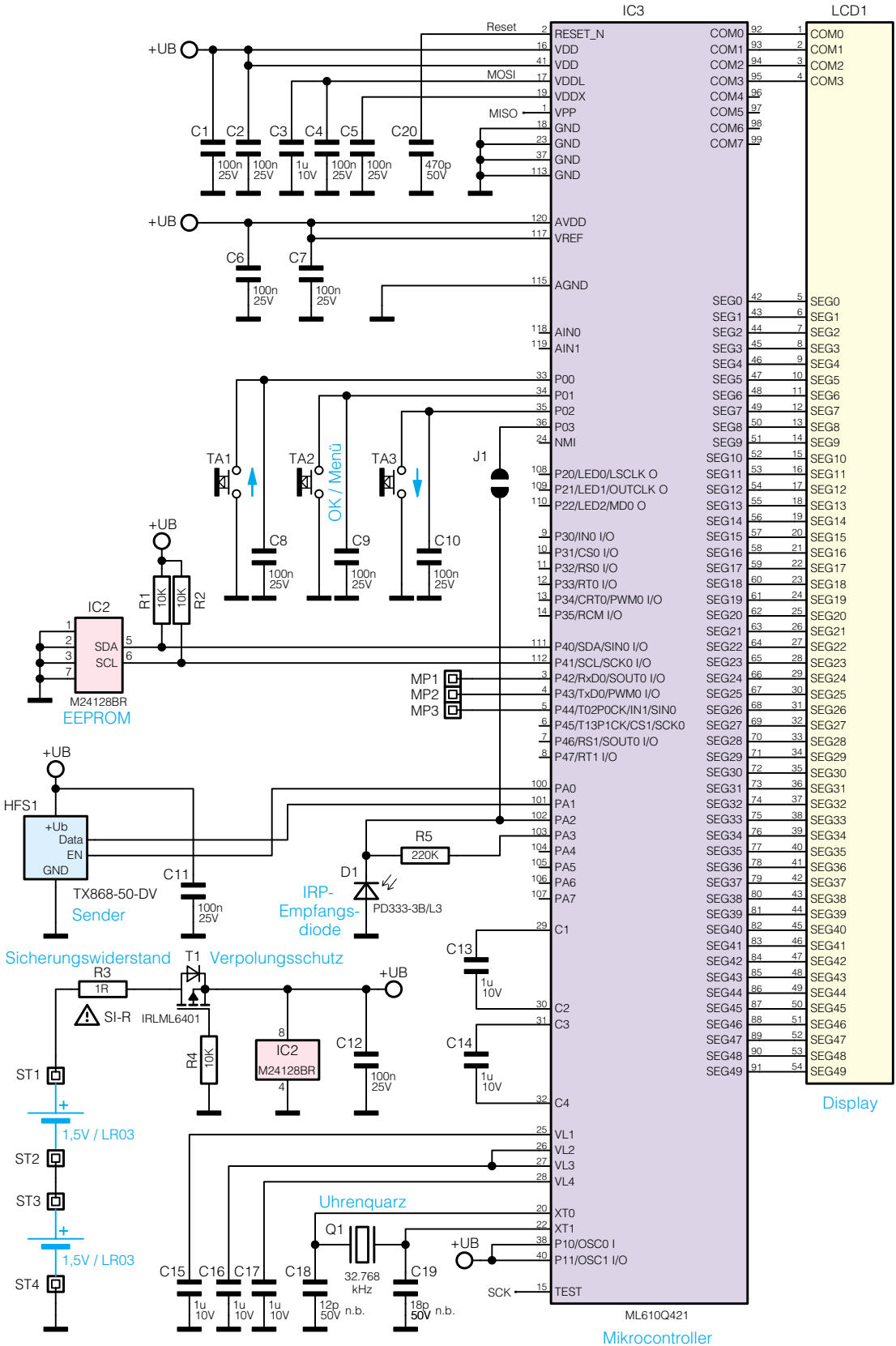

Bild 4: Das Schaltbild der FS20 ZSU