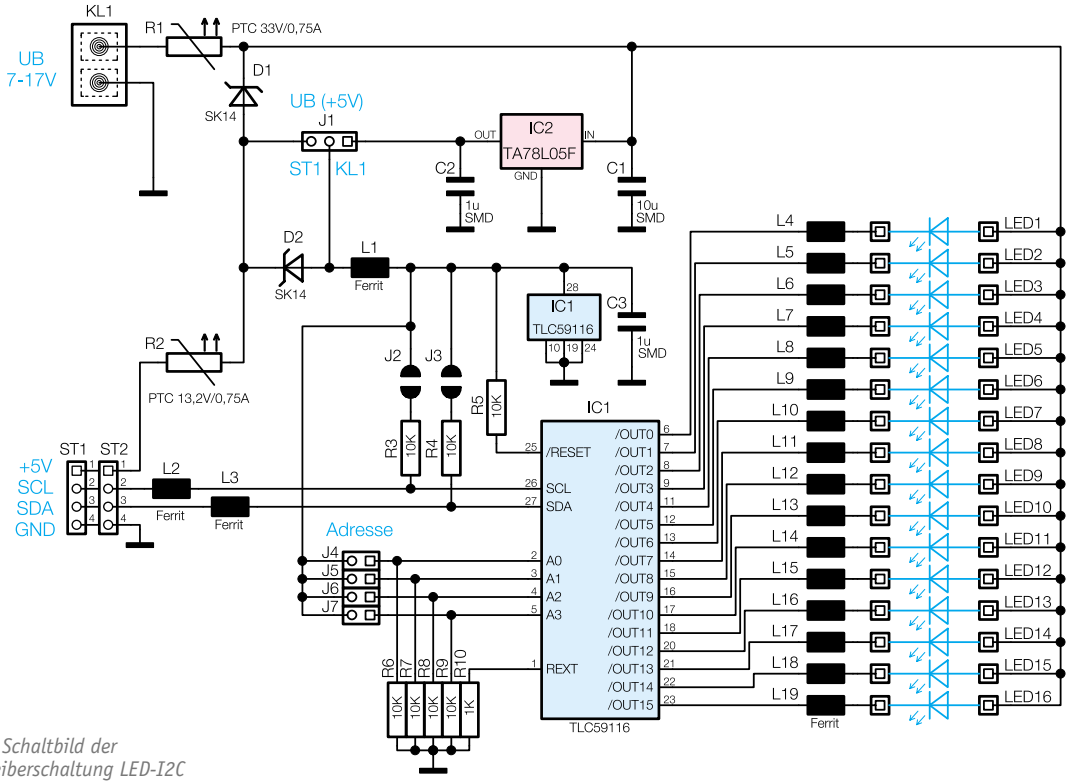

Bild 1: Schaltbild der LED-Treiberschaltung LED-I2C