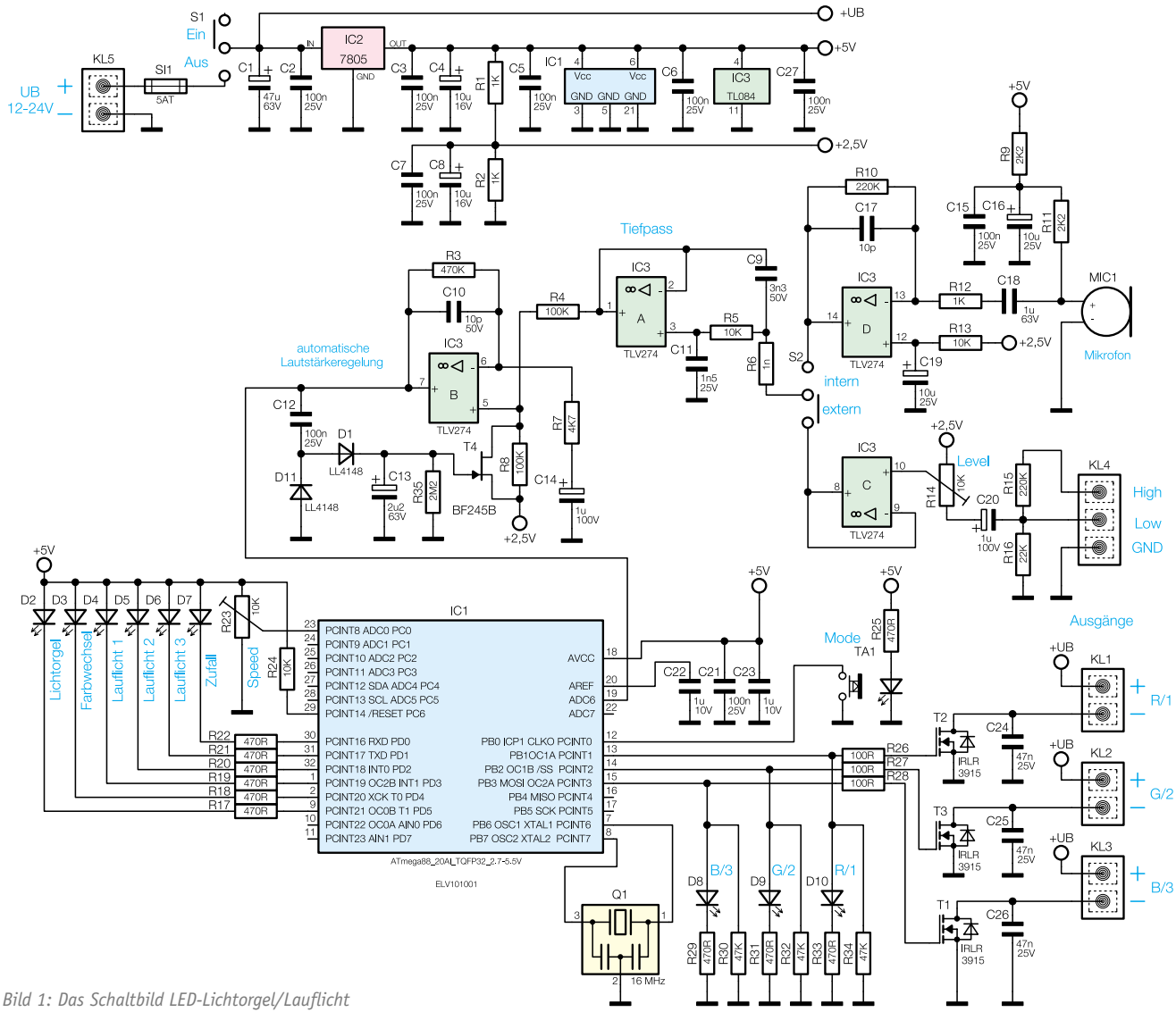


*Bild 1: Das Schaltbild LED-Lichtorgel/Lauflicht*