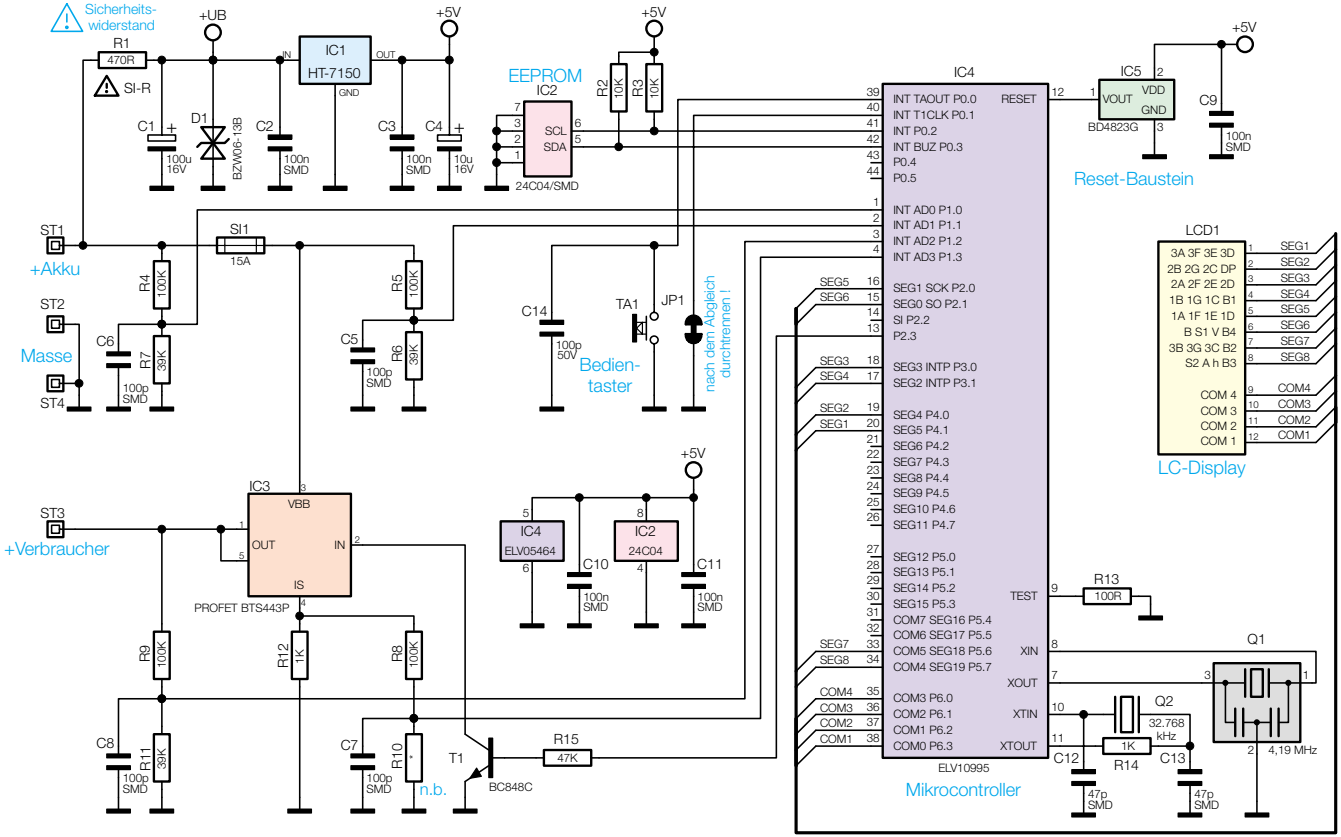

Bild 2: Schaltung des TES 12