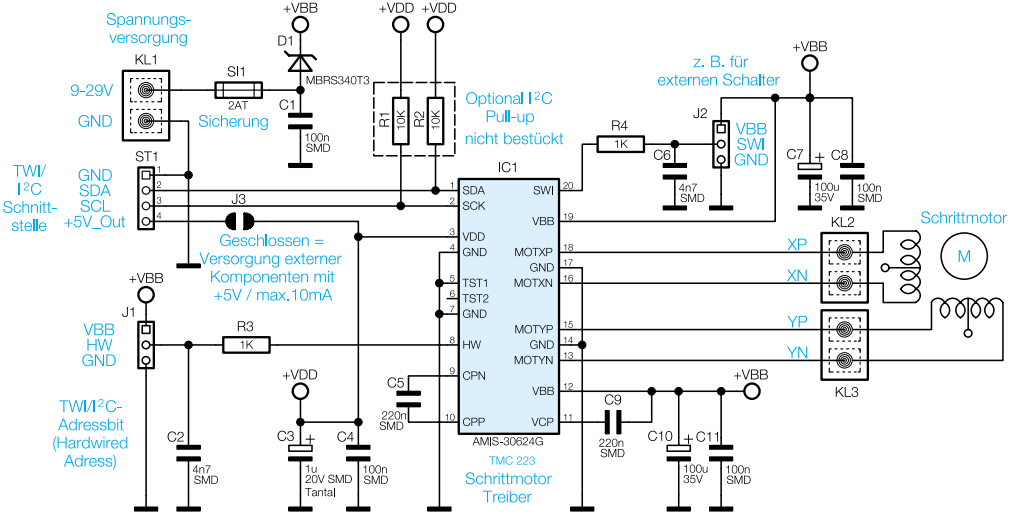Bild 10: Schaltbild der Schrittmotorsteuerung iSMT