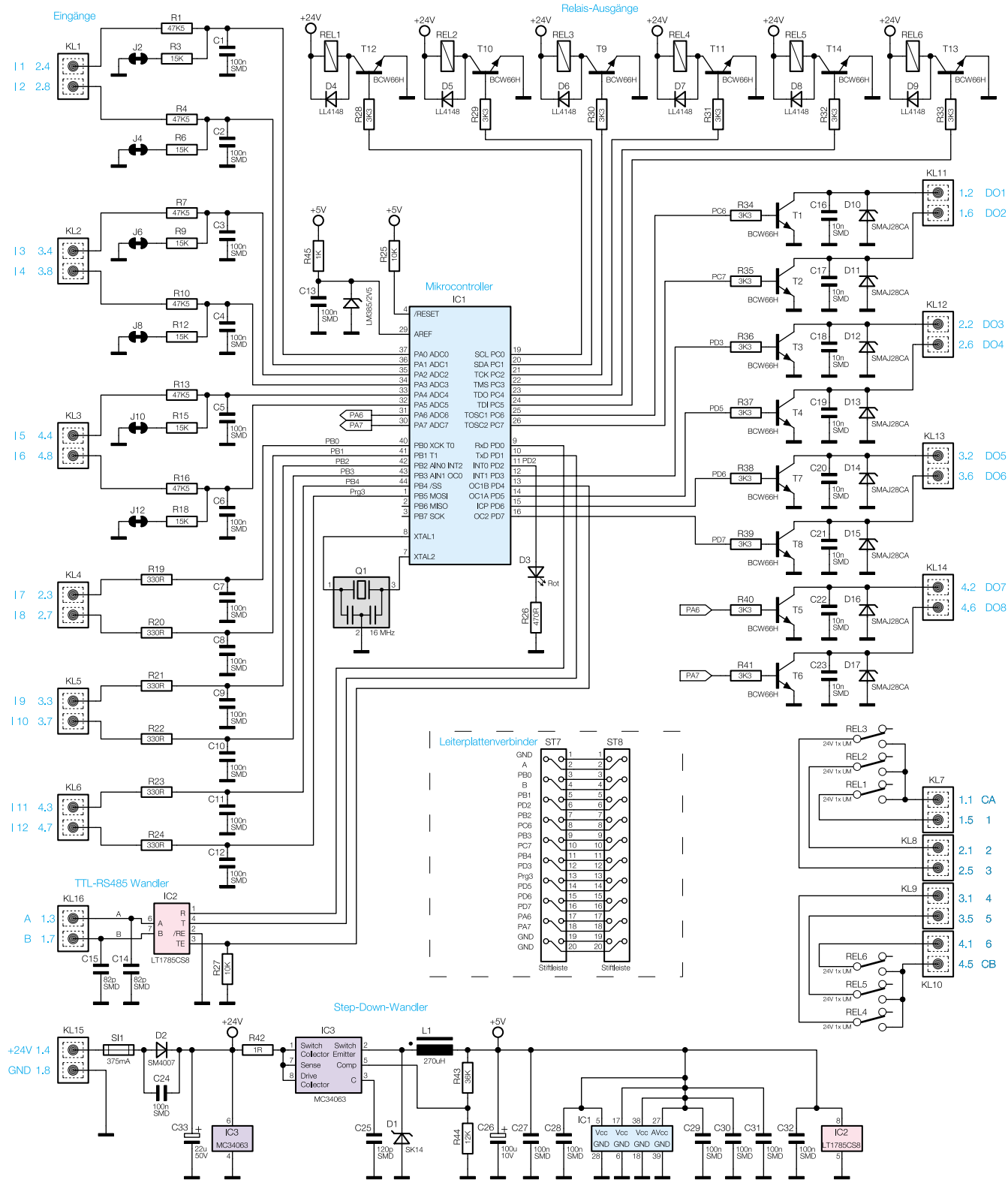

Bild 2: Schaltbild des HomeMatic-Multi-I/O-Moduls