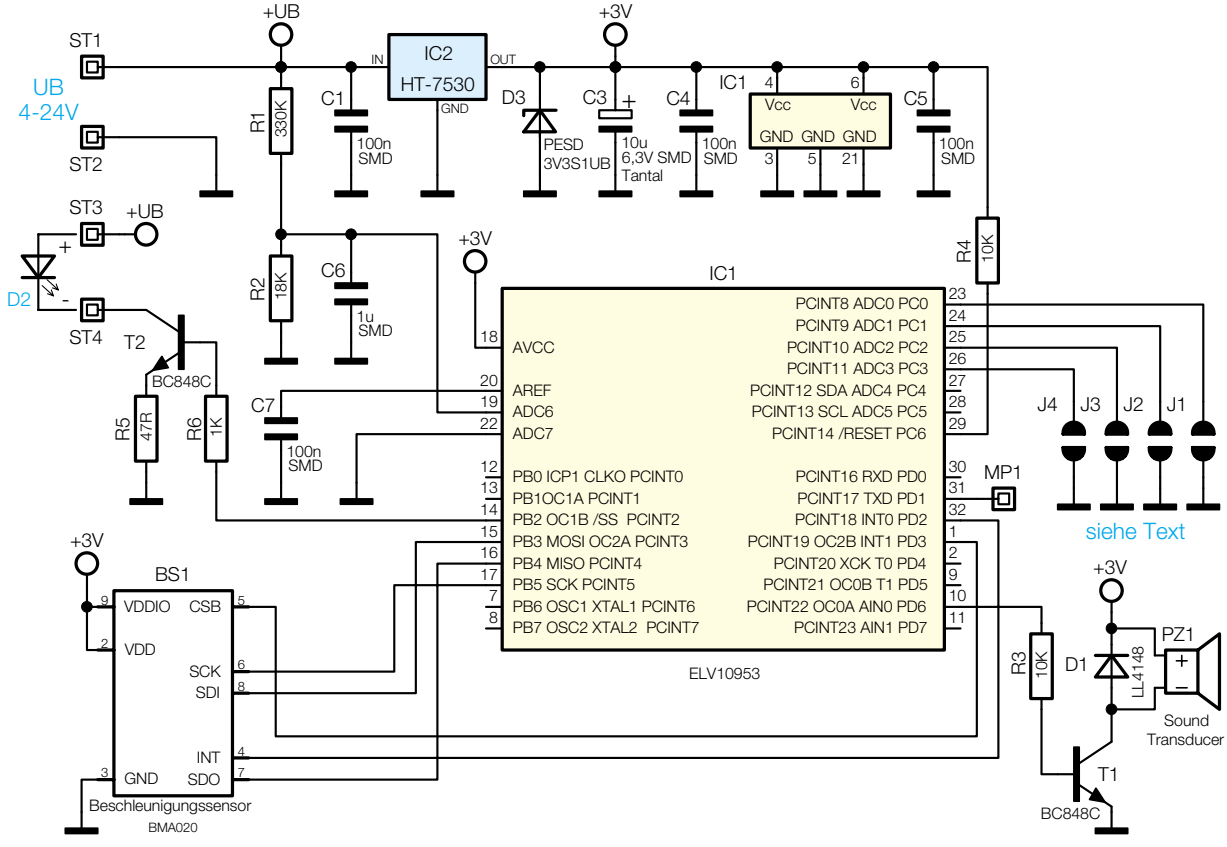

Bild 3: Schaltbild des Ortungspiepers