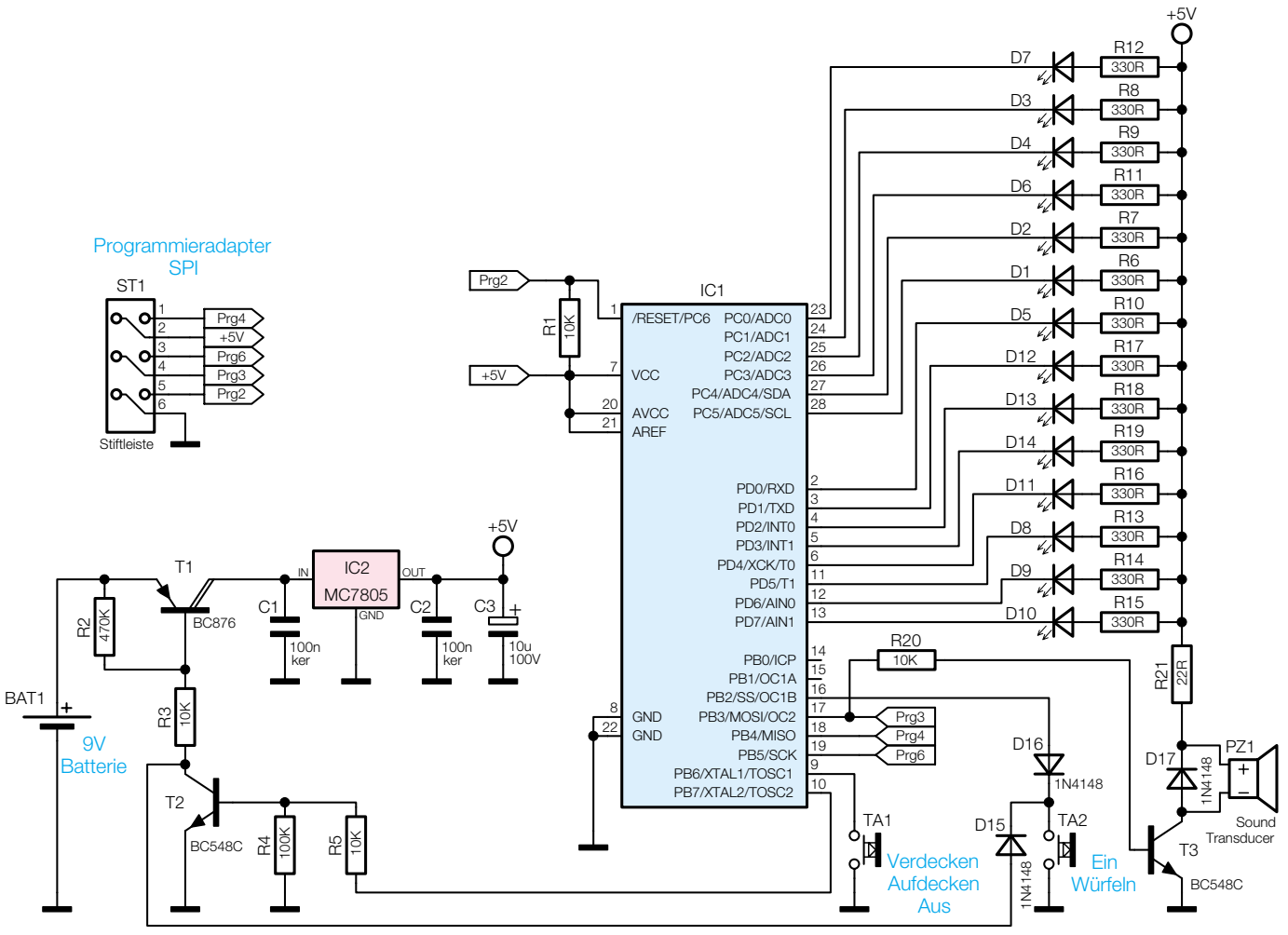

Bild 1: Die Schaltung des Würfelspiels, minimalistisch dank Mikrocontroller