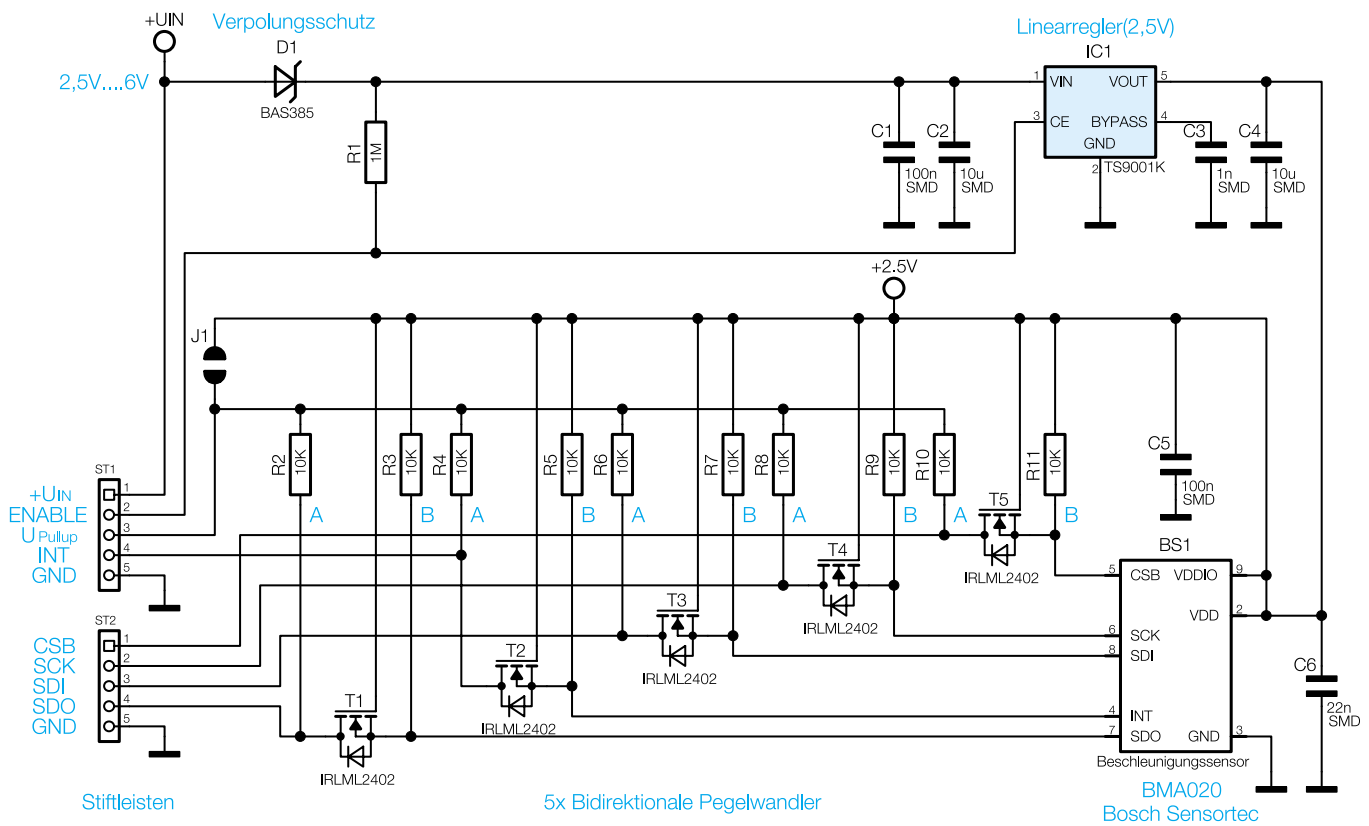

Bild 6: Schaltplan des 3D-BS-Moduls