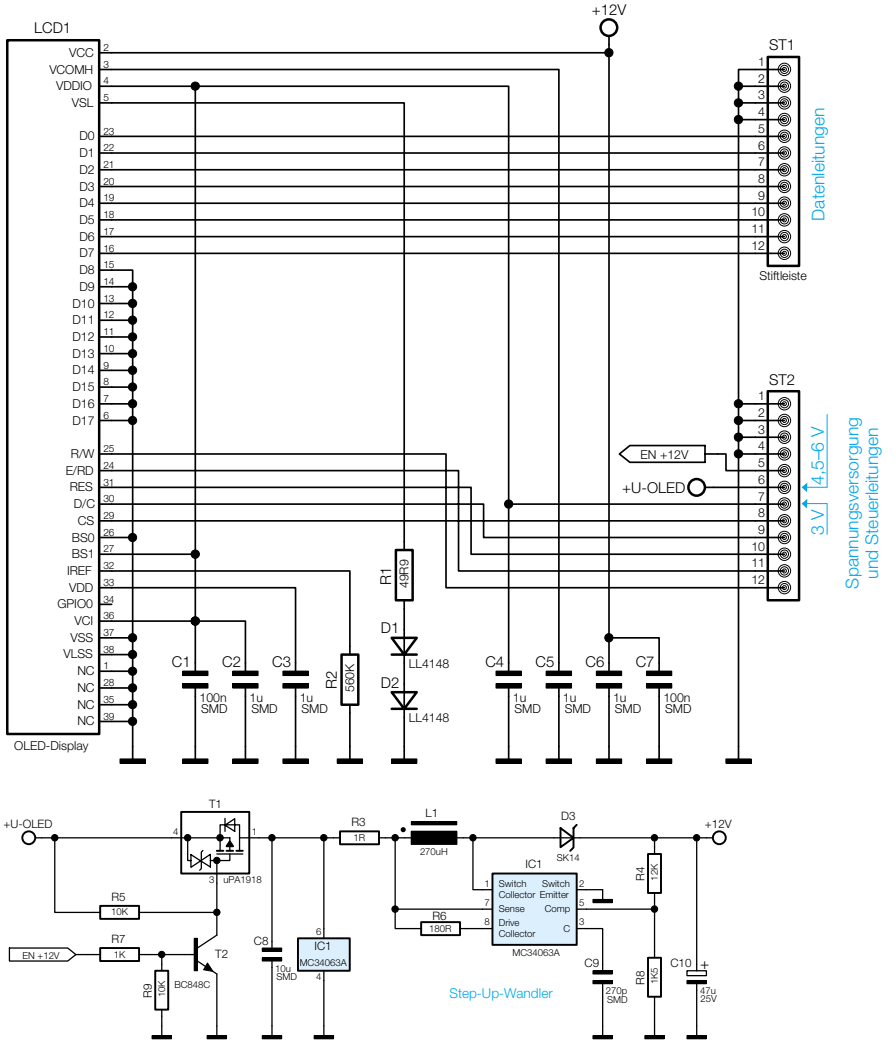

Bild 2: Schaltung des OLED-Displaymoduls