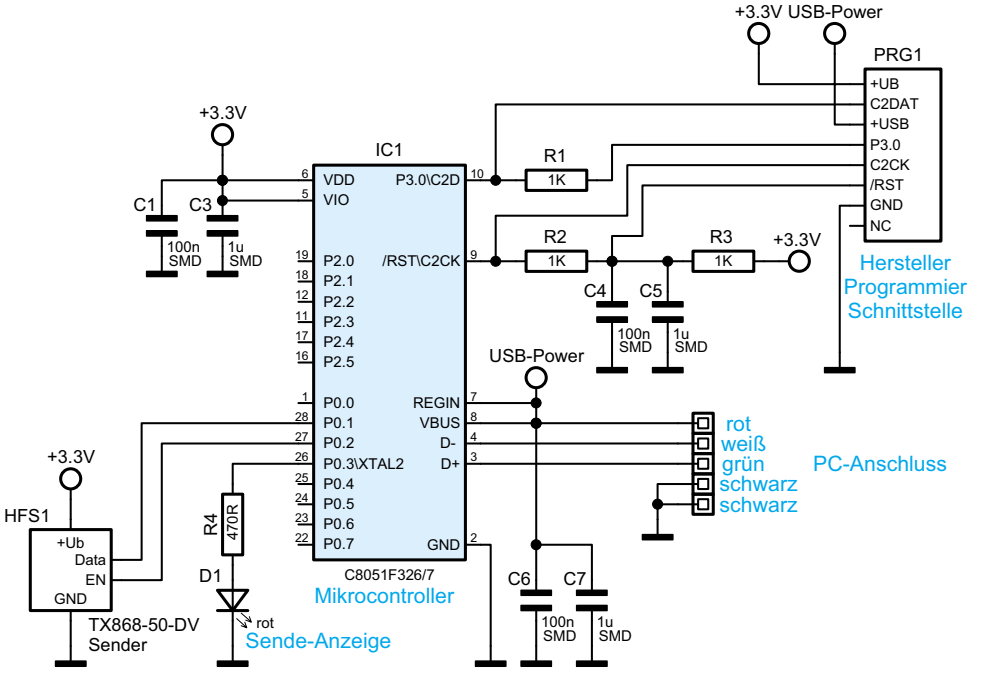

Bild 5: Die Schaltung des FS20 PCS – minimaler Aufwand durch hochintegrierten Mikrocontroller!