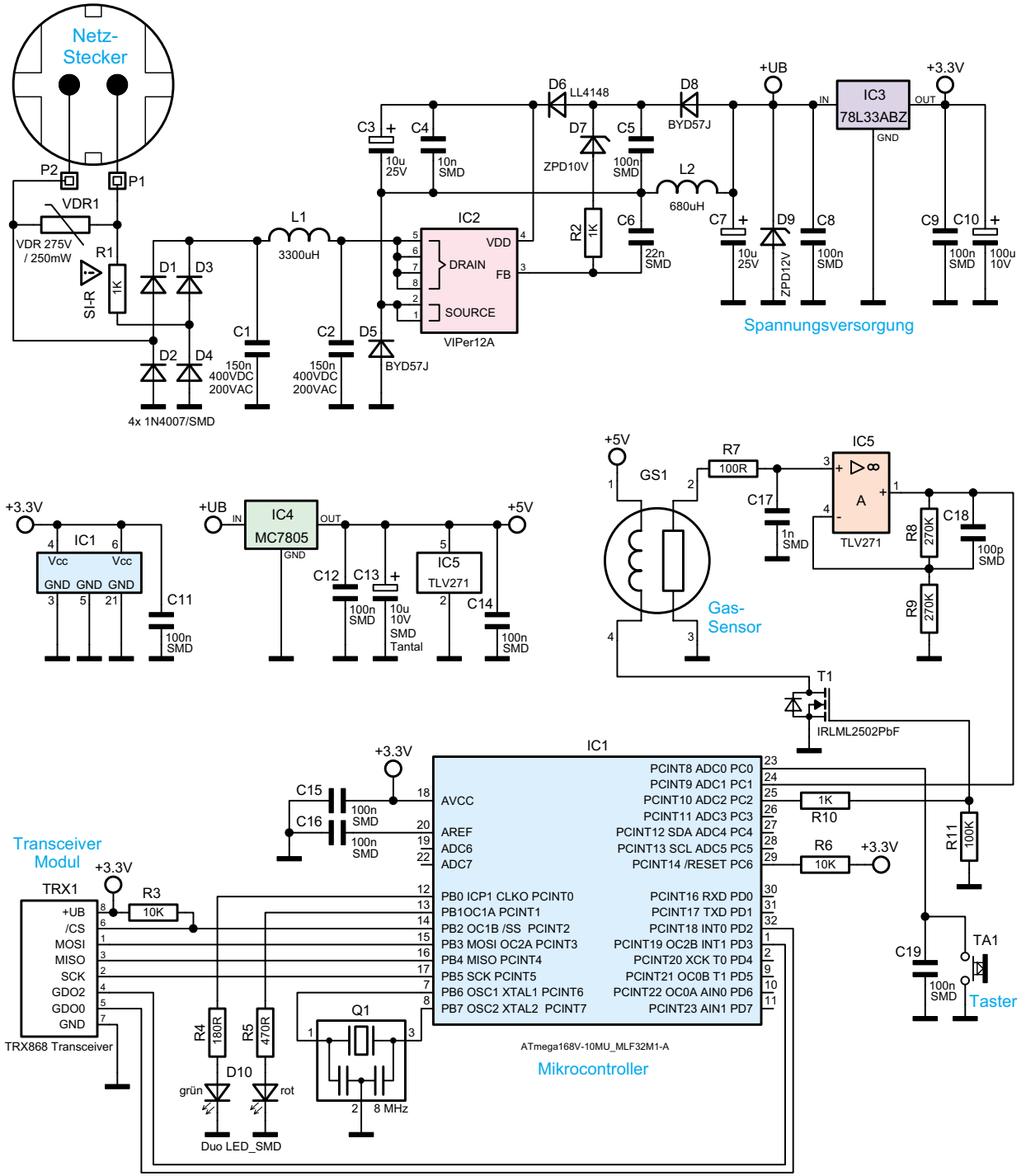

Bild 4: Die Gesamtschaltung des CO_2-Sensors