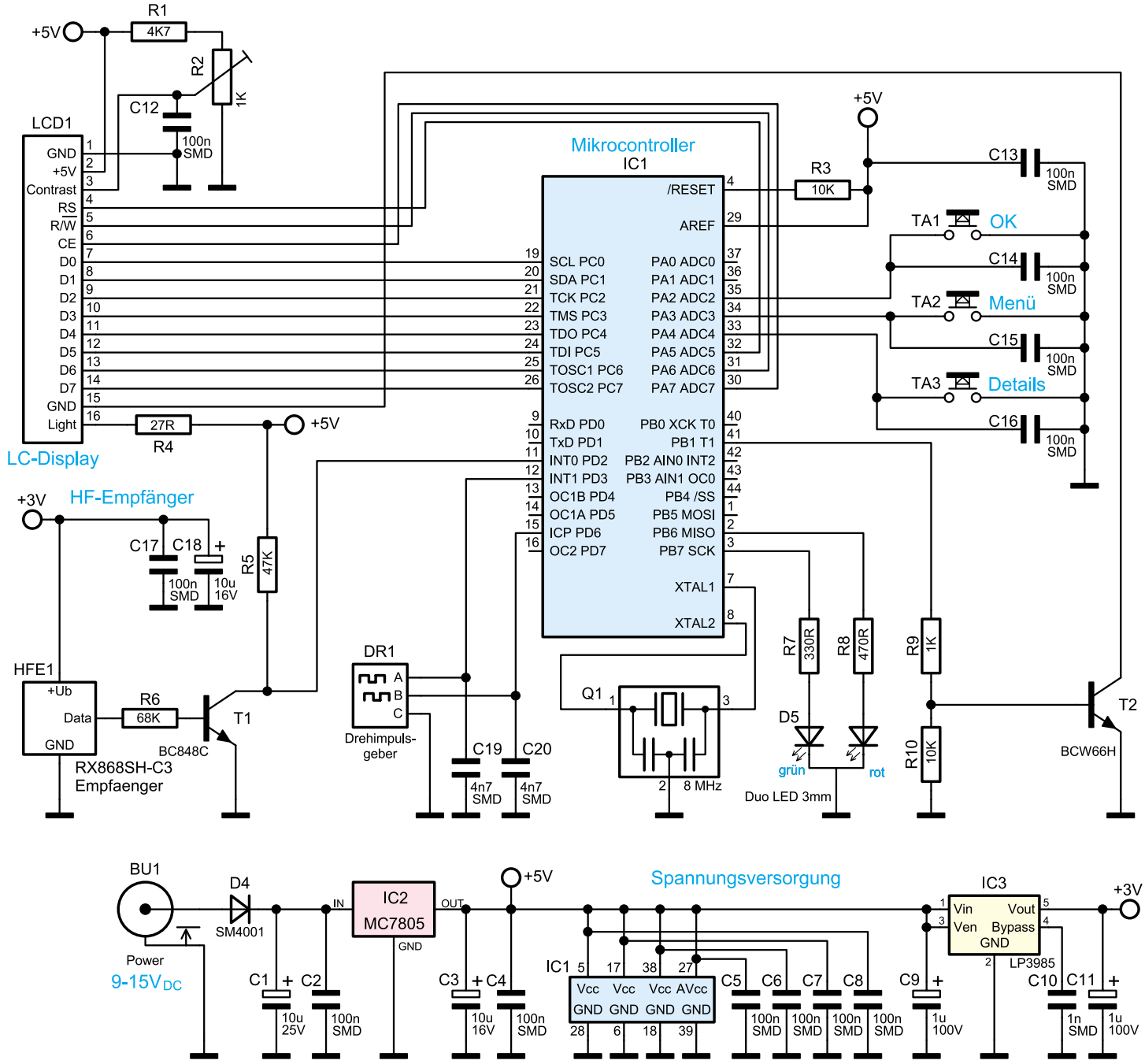

Bild 4: Die Spannungsversorgung und Schaltung der FHT8-SA