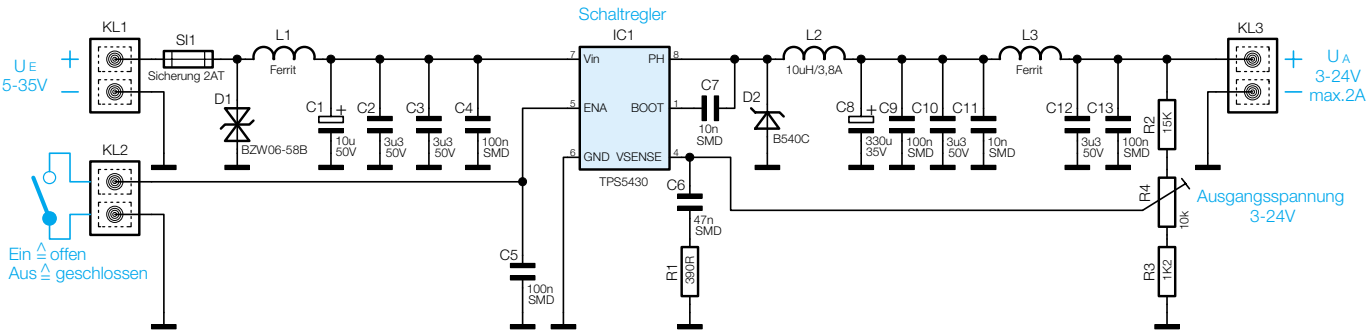

Bild 1: Schaltbild des Step-down-Wandlers