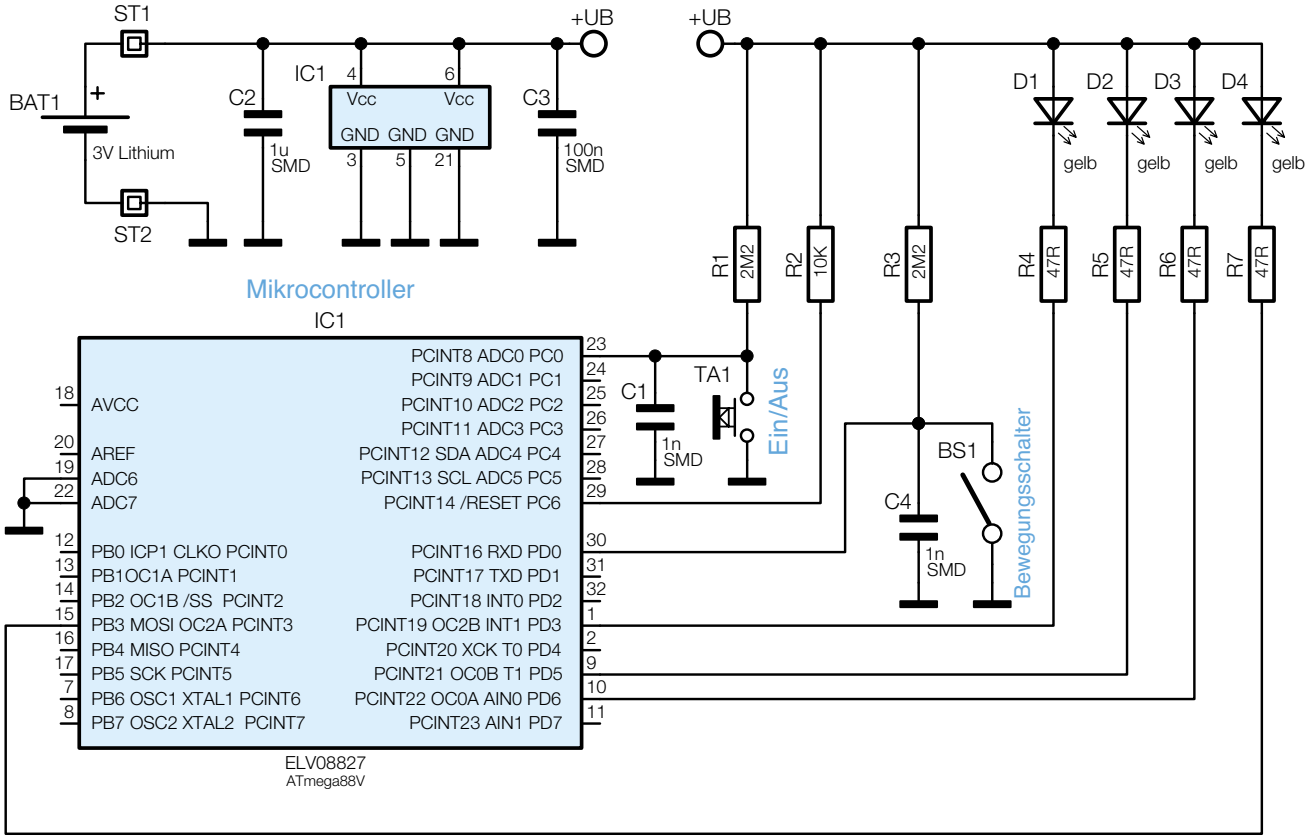

Bild 1: Das Schaltbild des LED-Kerzenlichts