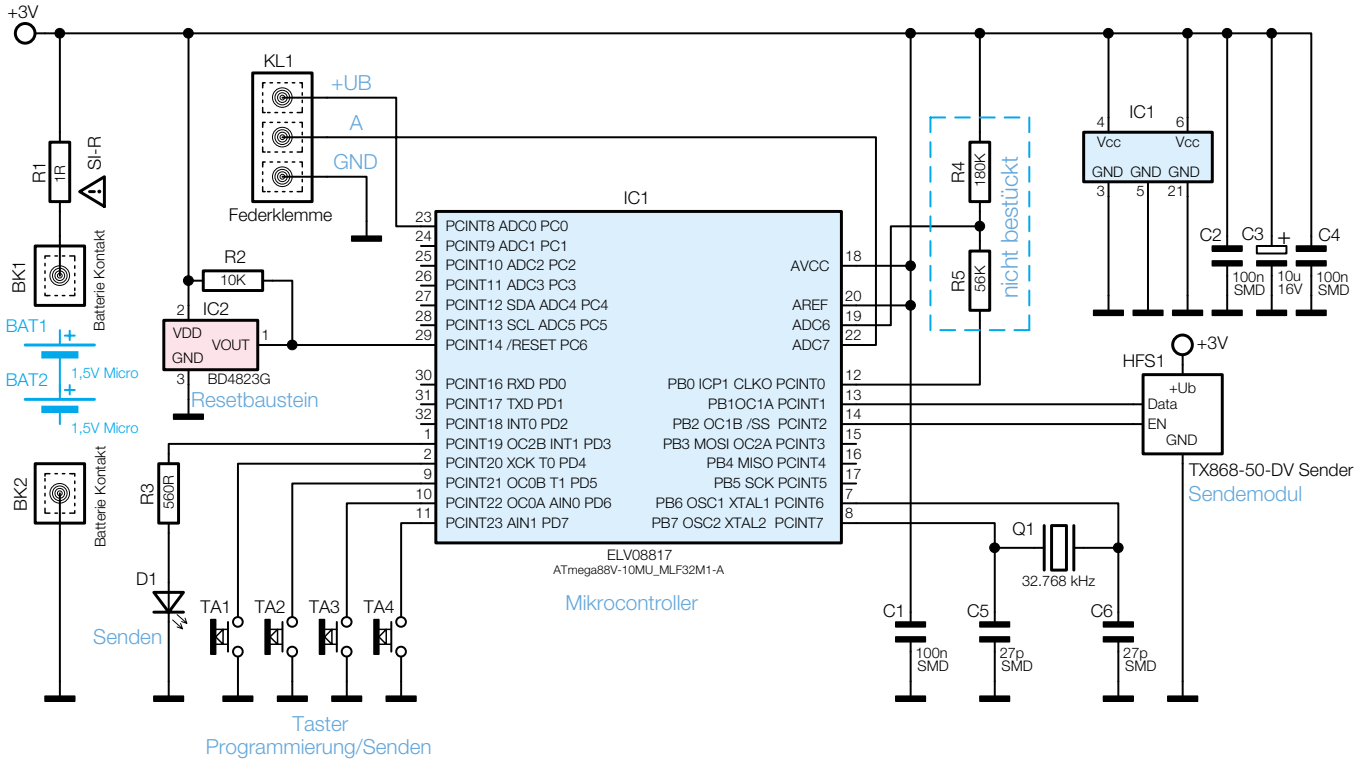

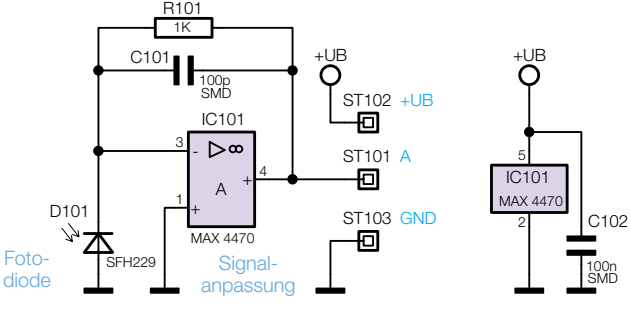

Bild 1: Die Schaltung der Beschattungssteuerung, oben die Basiseinheit, unten der Sonnensensor