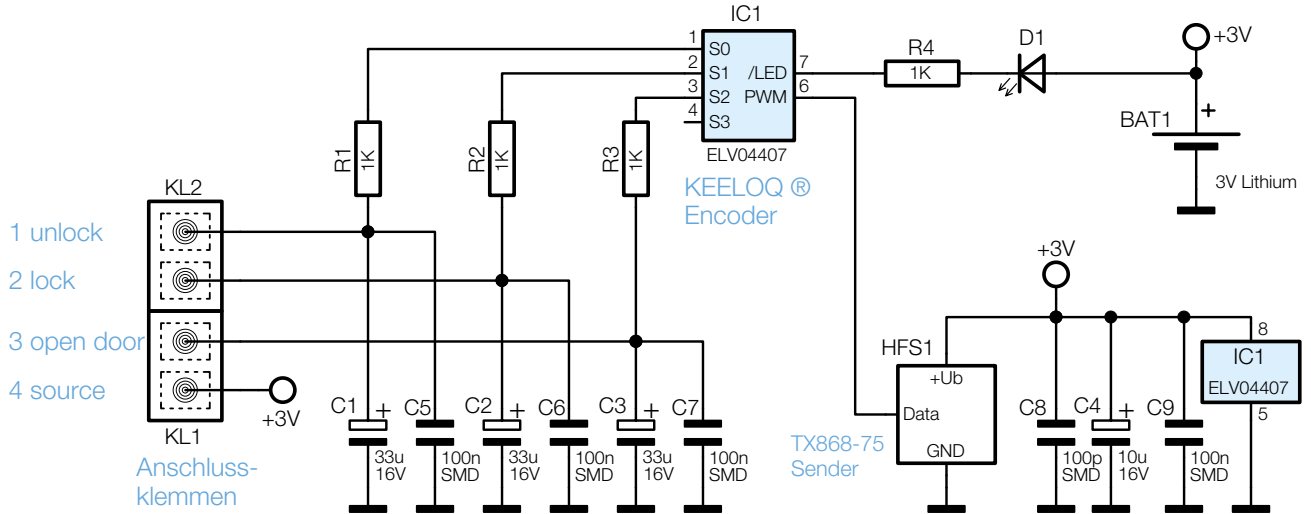

Bild 1: Das Schaltbild des KM300 PBI