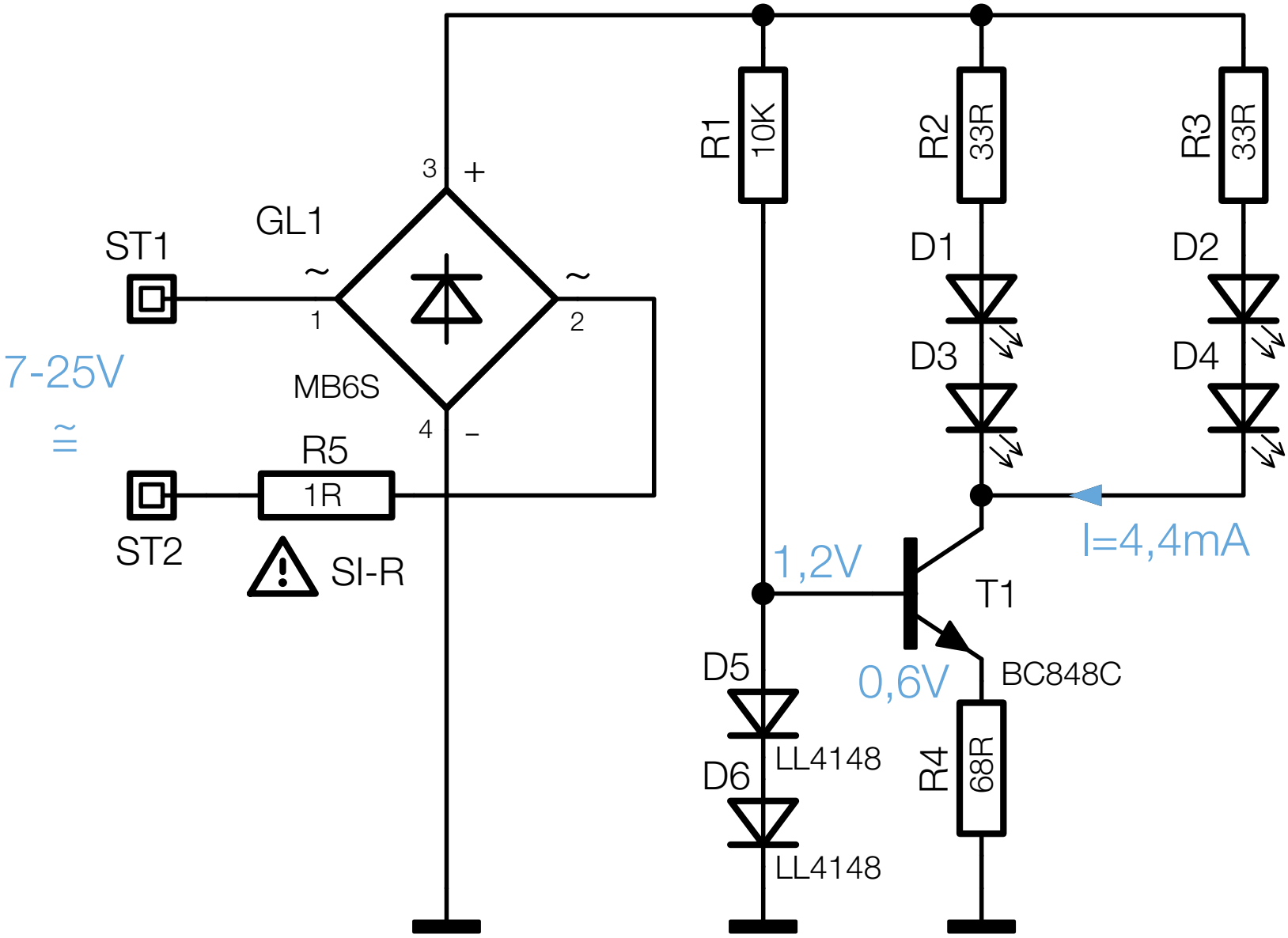

Bild 3: Die Schaltung der LED-Ansteuerung