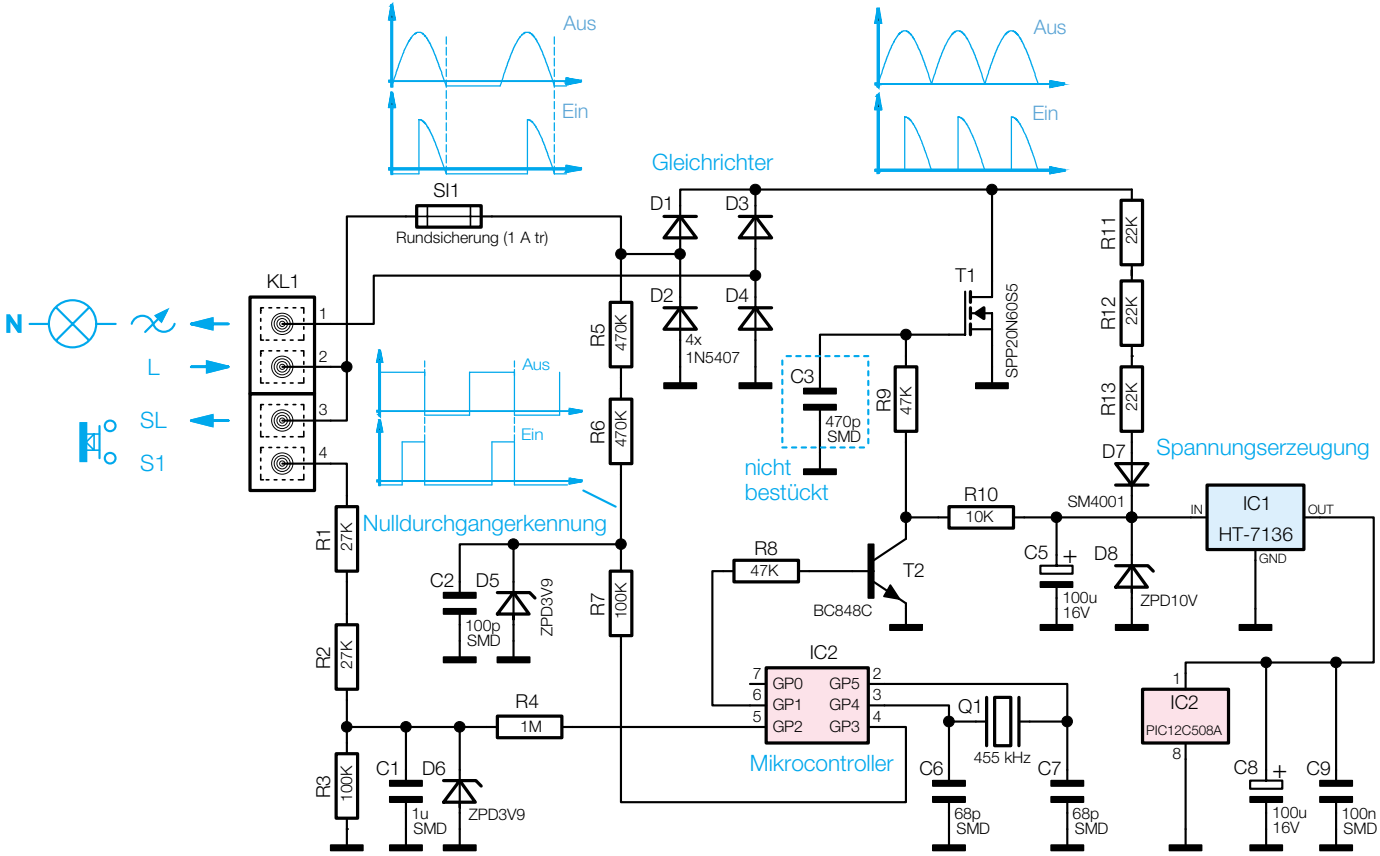

Bild 3: Die Schaltung des Phasenabschnittdimmers DI200 AB