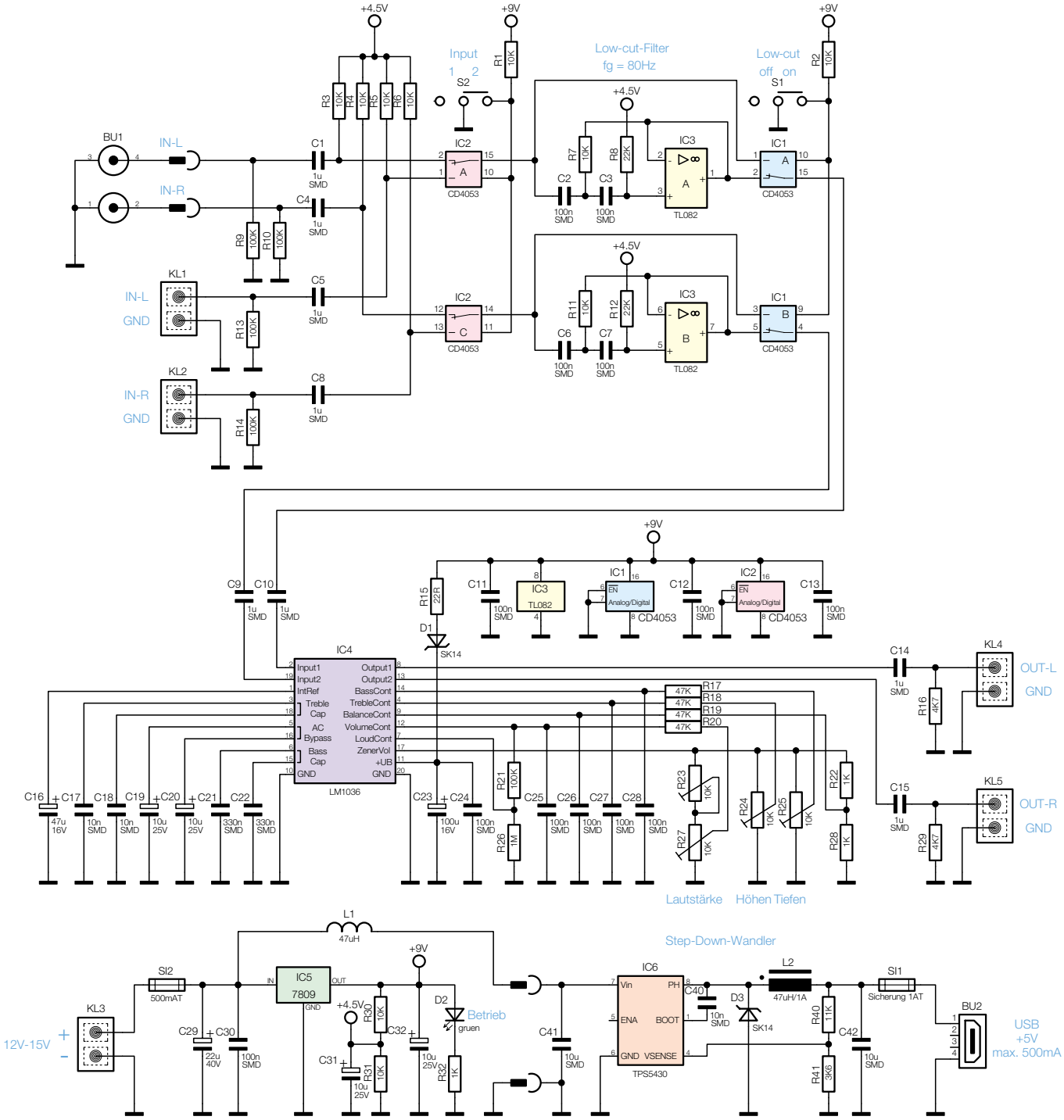

Bild 3: Das Schaltbild der Klangregelstufe, unten die Spannungsaufbereitung