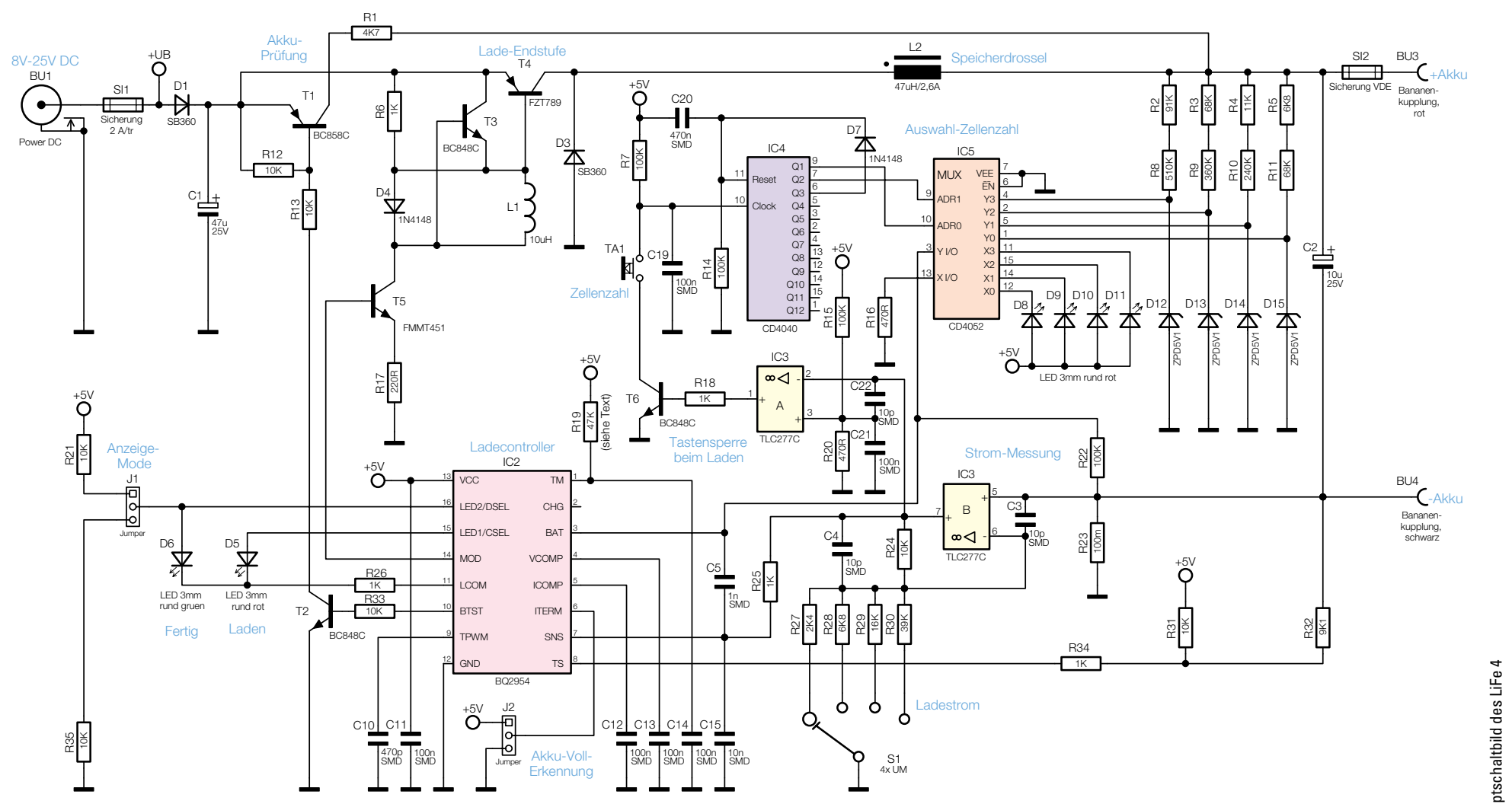

Bild 4: Hauptschaltbild des LiFe 4

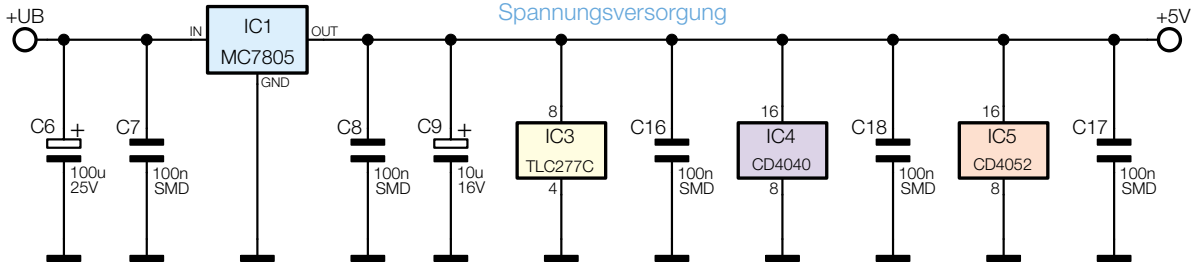

Bild 5: Spannungsversorgung des Ladegerätes LiFe 4