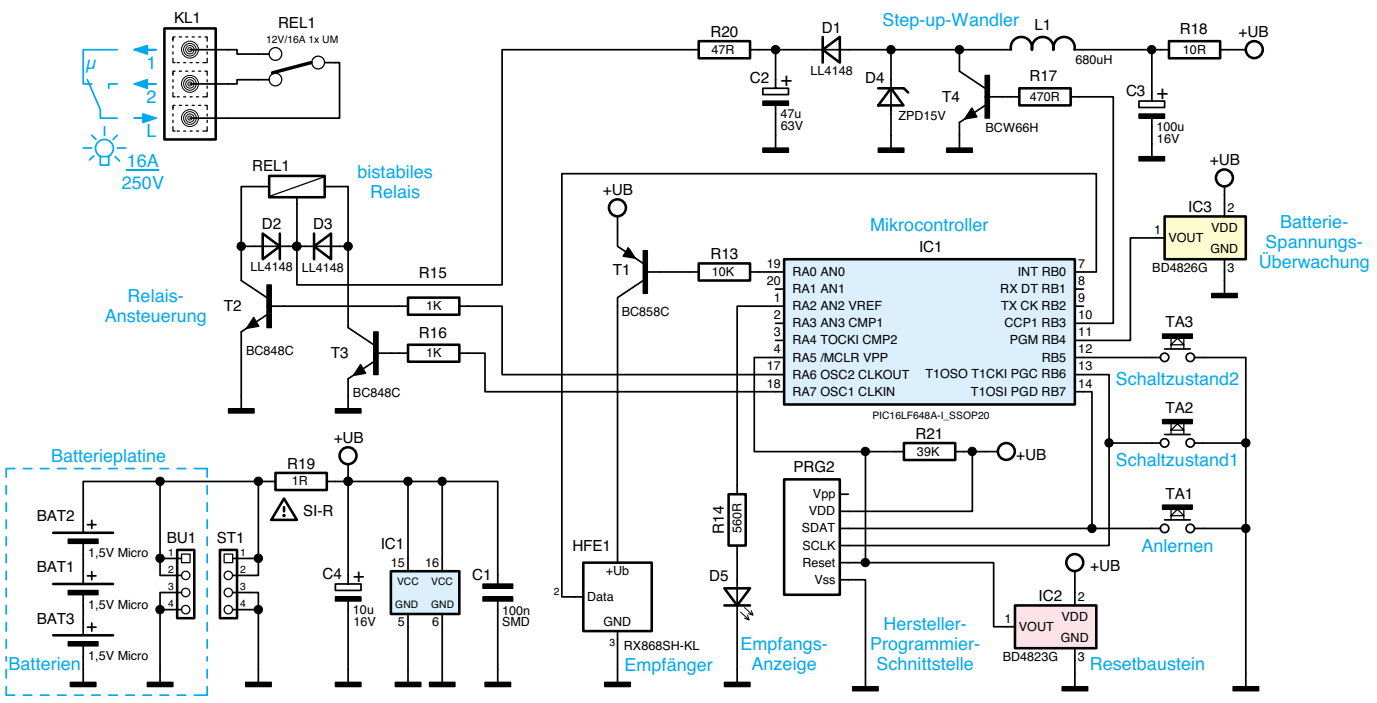


**Bild 1**: Schaltbild des KeyMatic®-Schaltaktors KM300 SB