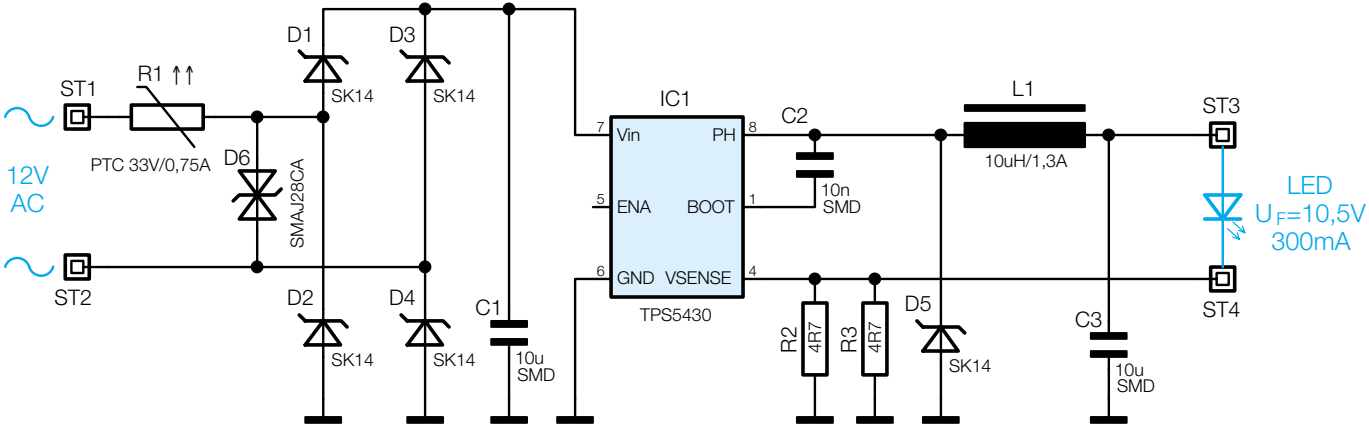

Bild 2: Die Ansteuerschaltung für die 3-W-Flächen-LED