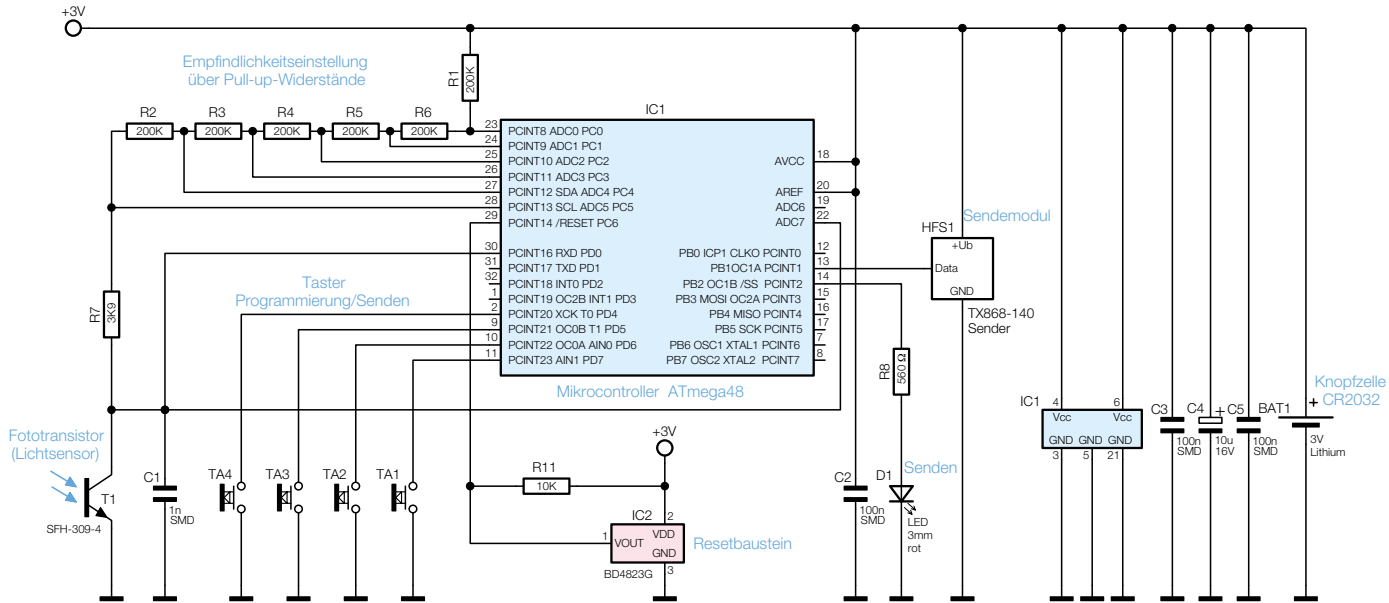

Bild 3: Das Schaltbild des FS20 LS