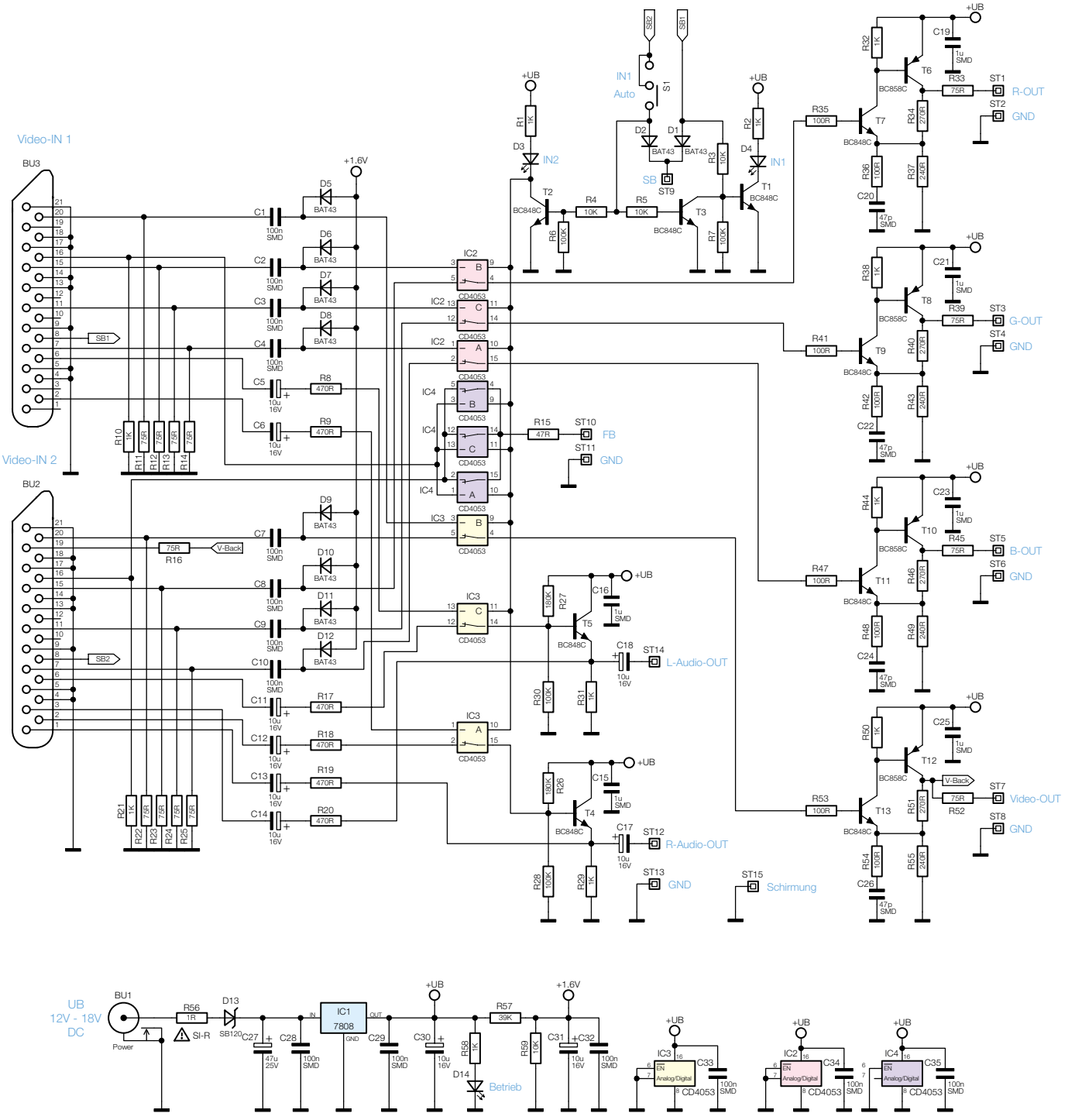

Bild 2: Schaltbild des AVS 2