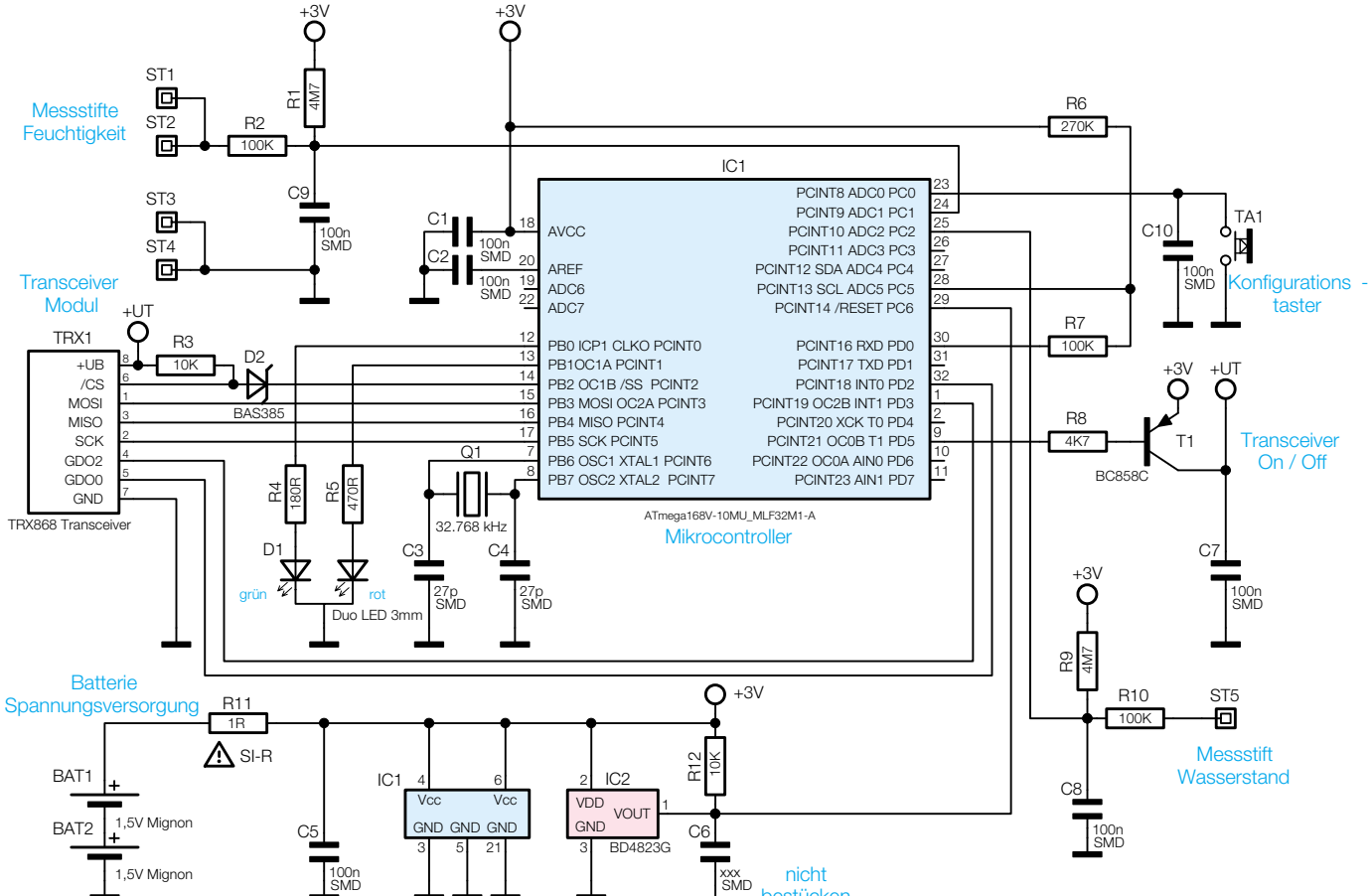

Bild 3: Die Schaltung des HM-Sec-WDS