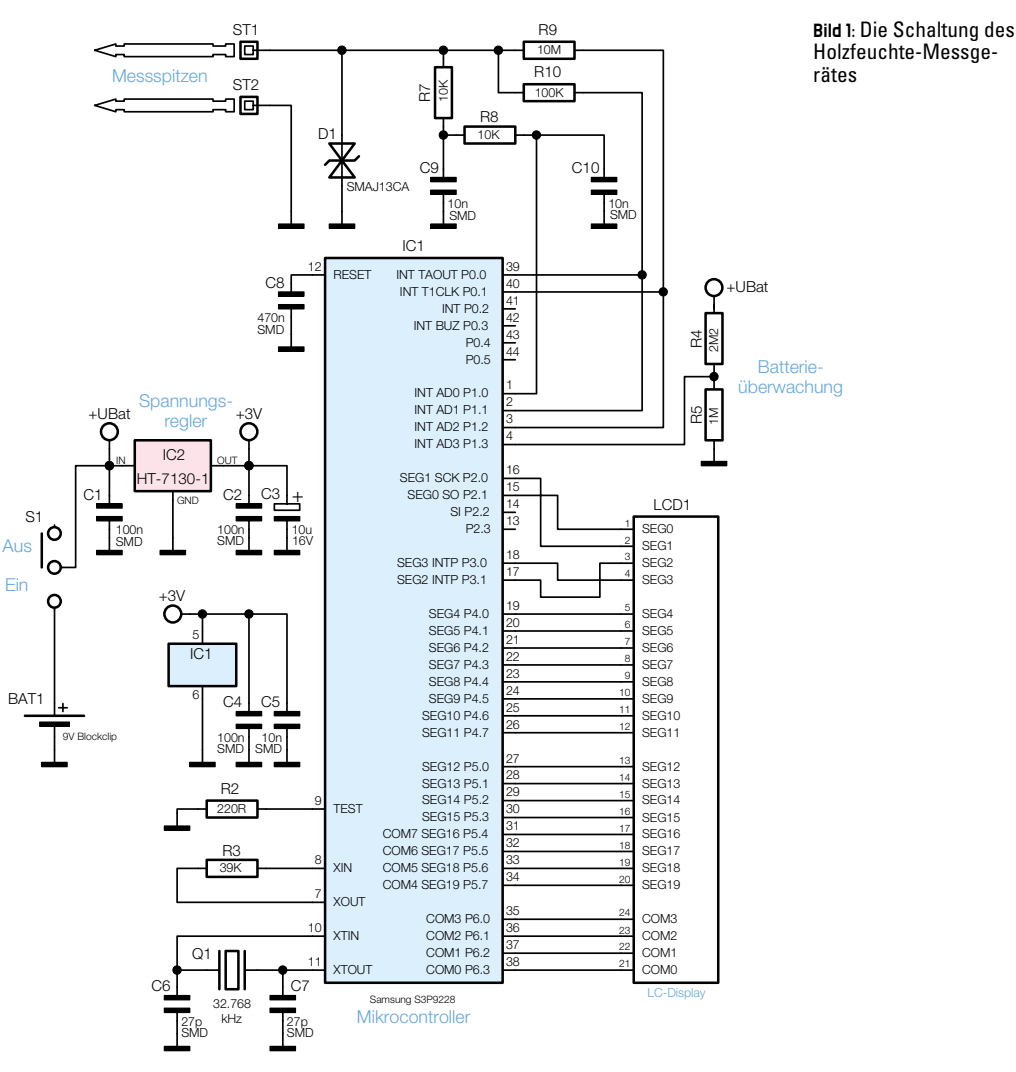

Bild 1: Die Schaltung des Holzfeuchte-Messgerätes