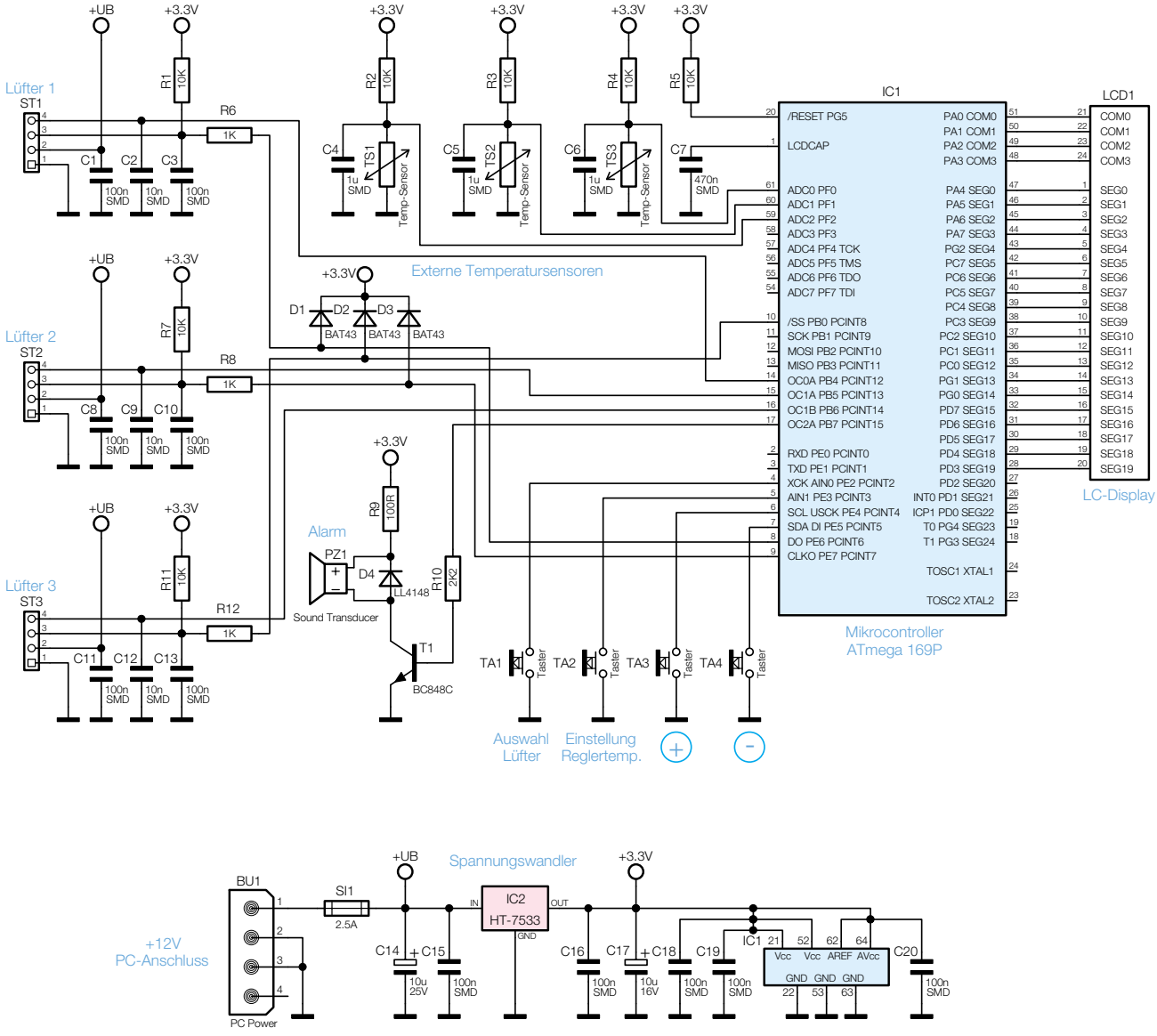

Bild 5: Das Schaltbild der PLS 100