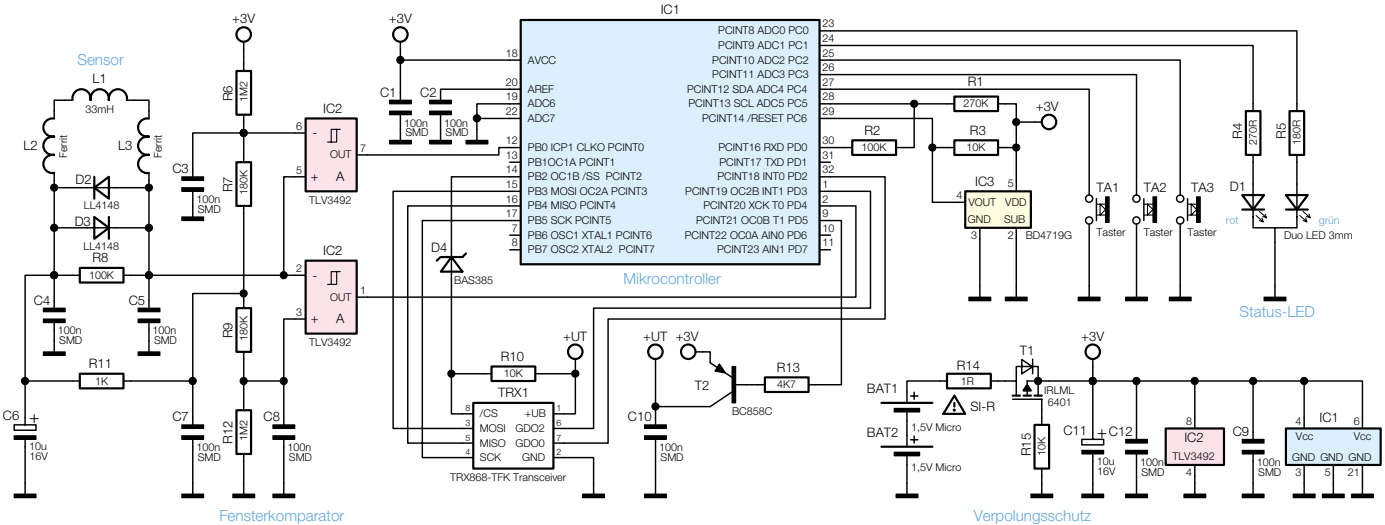

Bild 13: Das Schaltbild des HM-Sen-EP