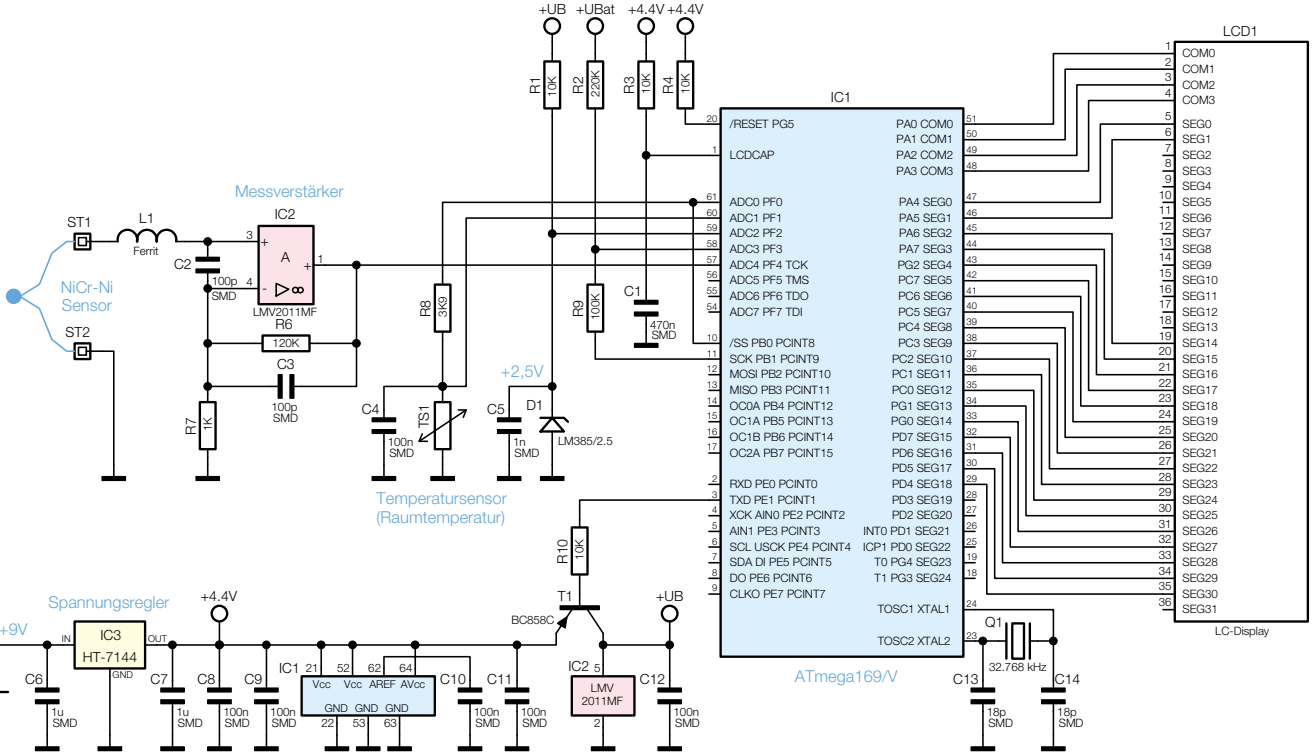

Bild 2: Schaltbild des Lötkolbentemperatur-Messgerätes