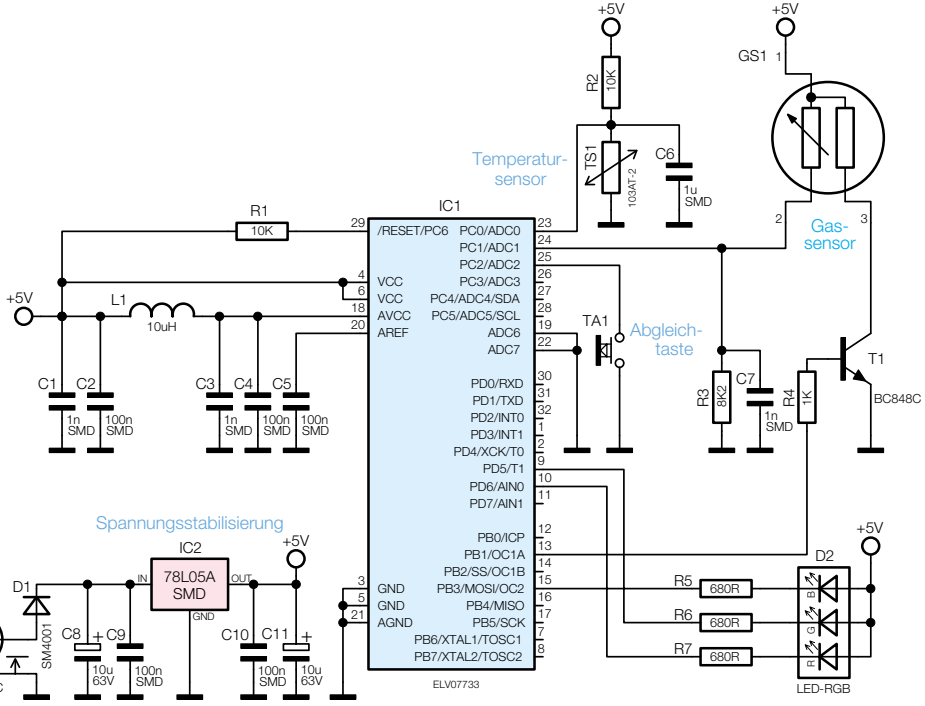

Bild 3: Die Schaltung des Luftgüte-Warners LG 300