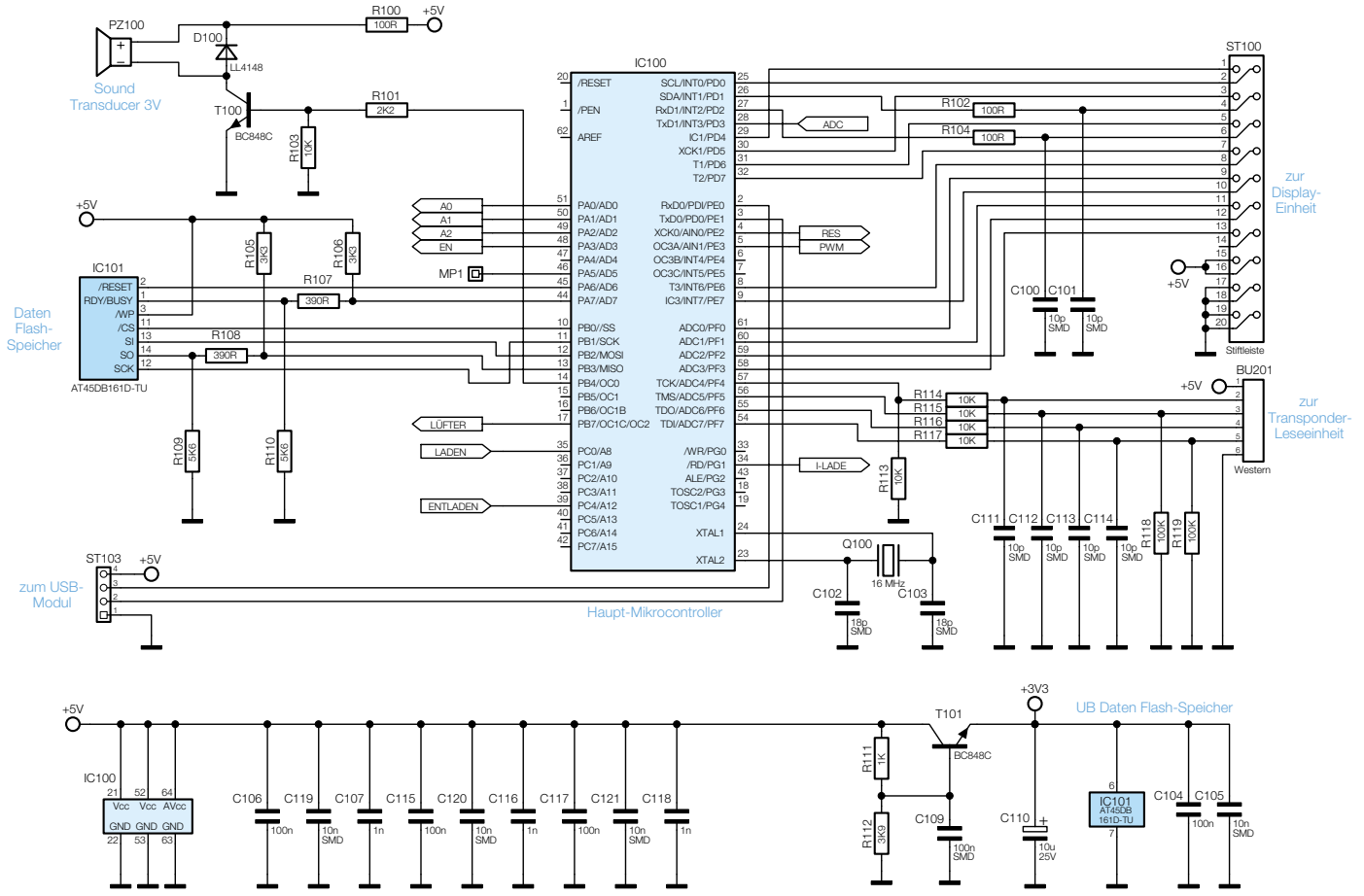

Bild 5: Das Mikrocontroller-Schaltbild des ALC 3000 PC