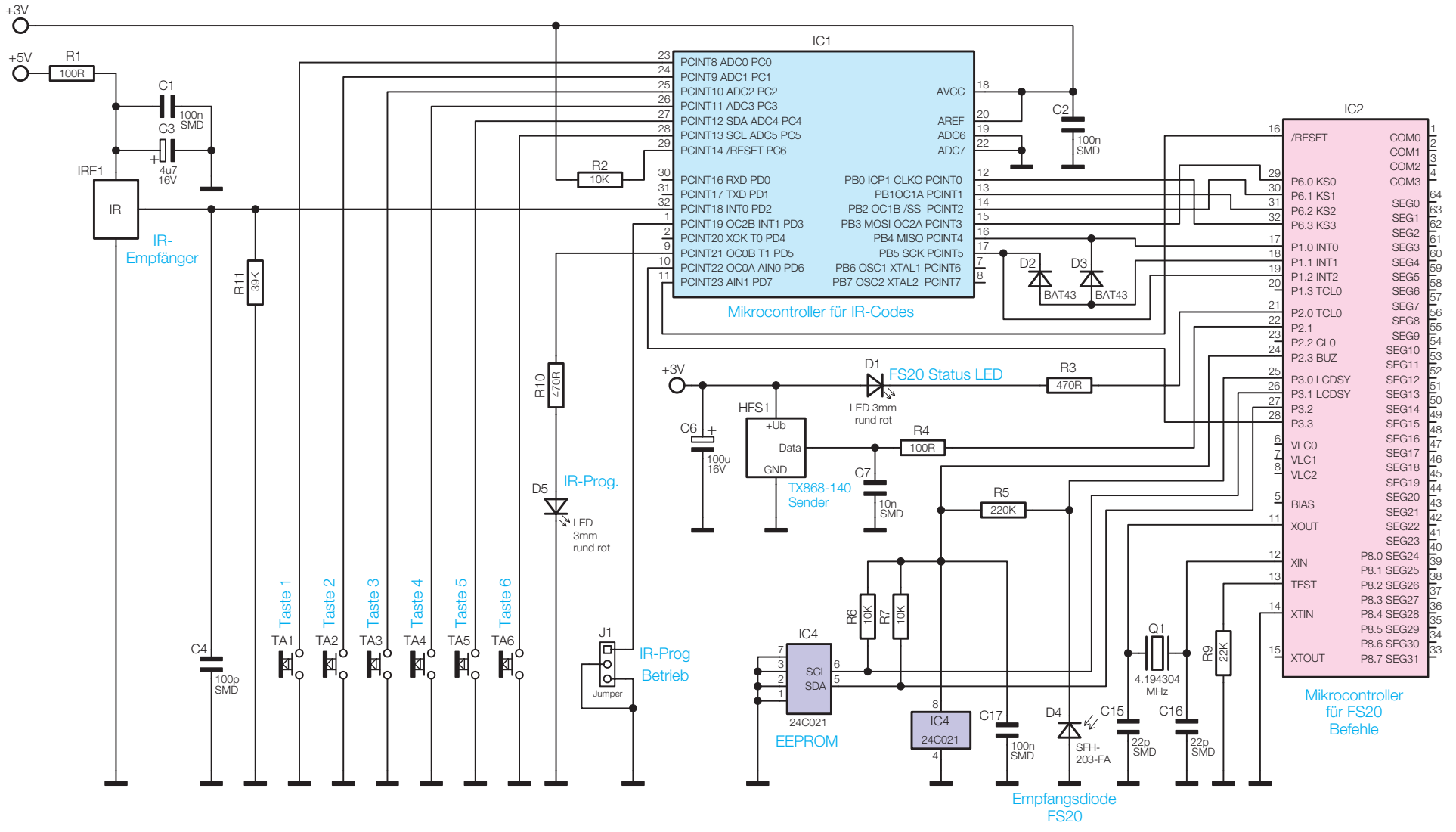

Bild 13: Schaltung des FS20 IRU