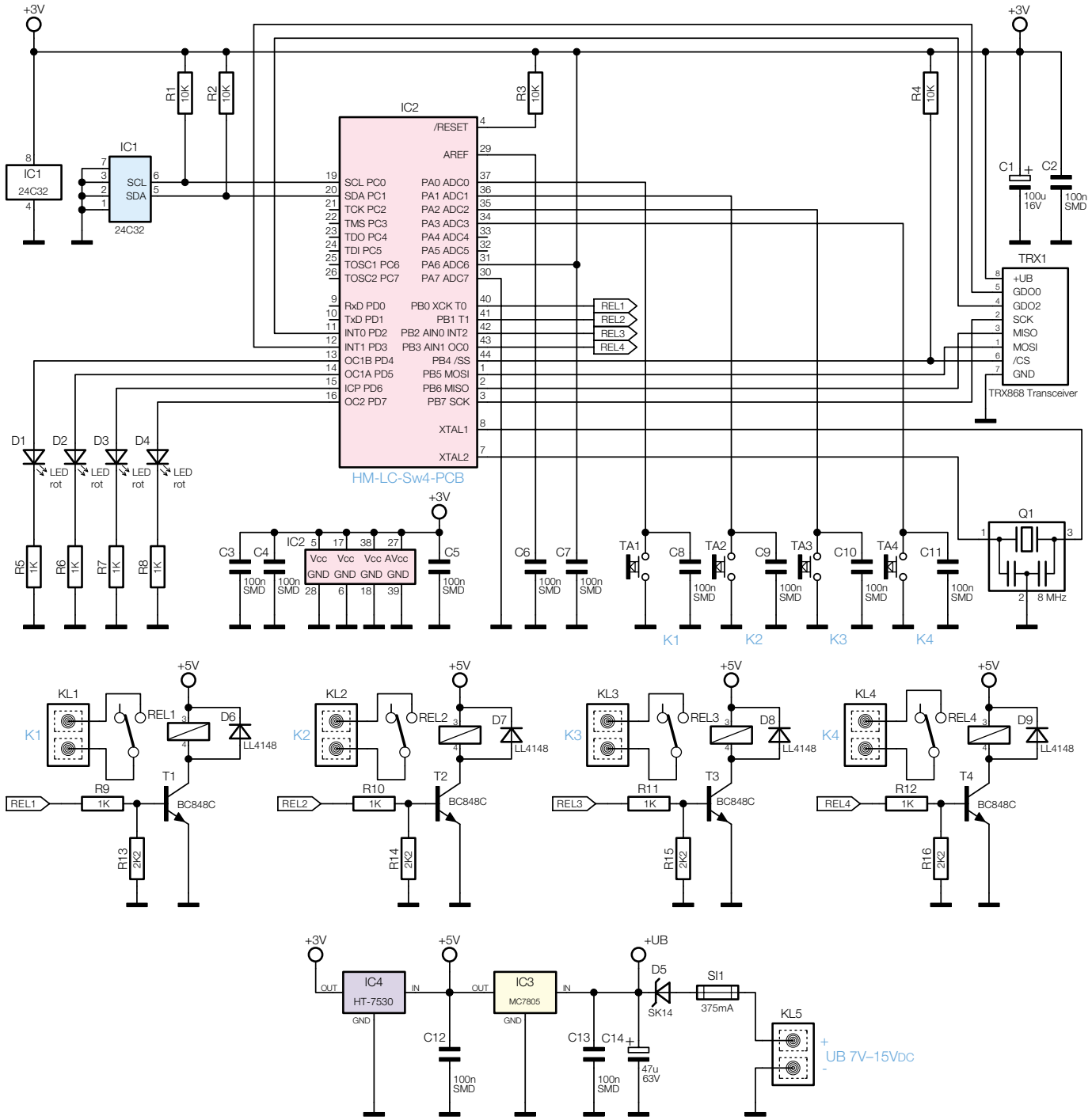

Bild 3: Das Schaltbild des 4-Kanal-Empfängers