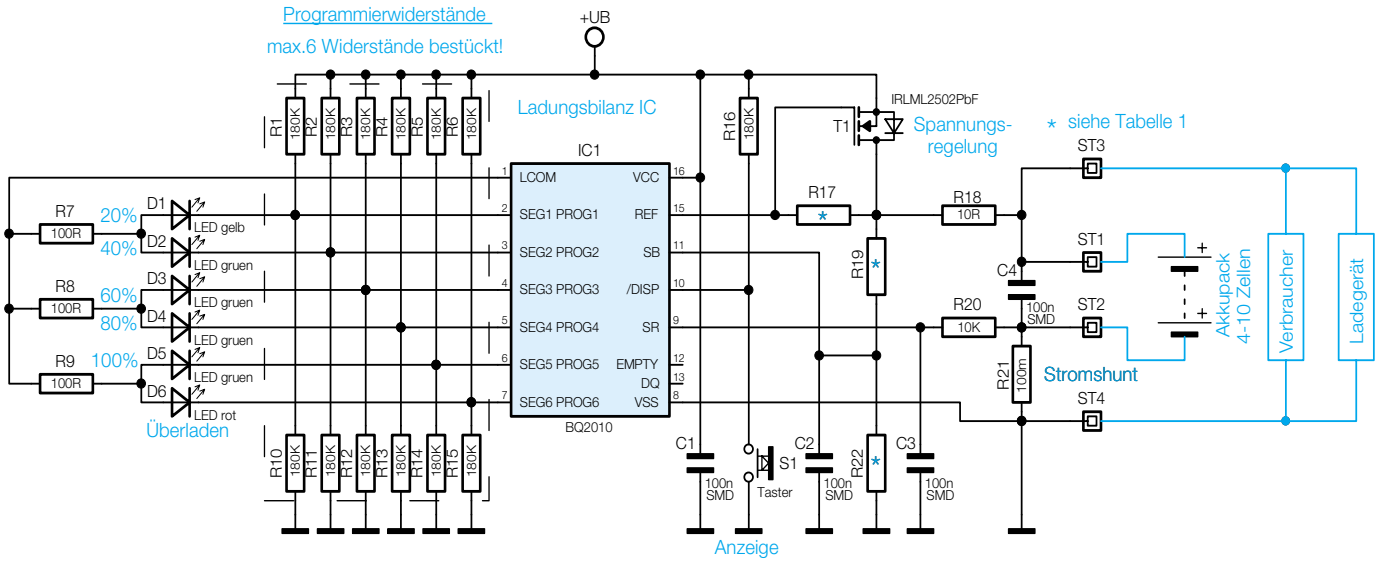

Bild 1: Schaltbild des NC/NiMH-Akku-Monitors