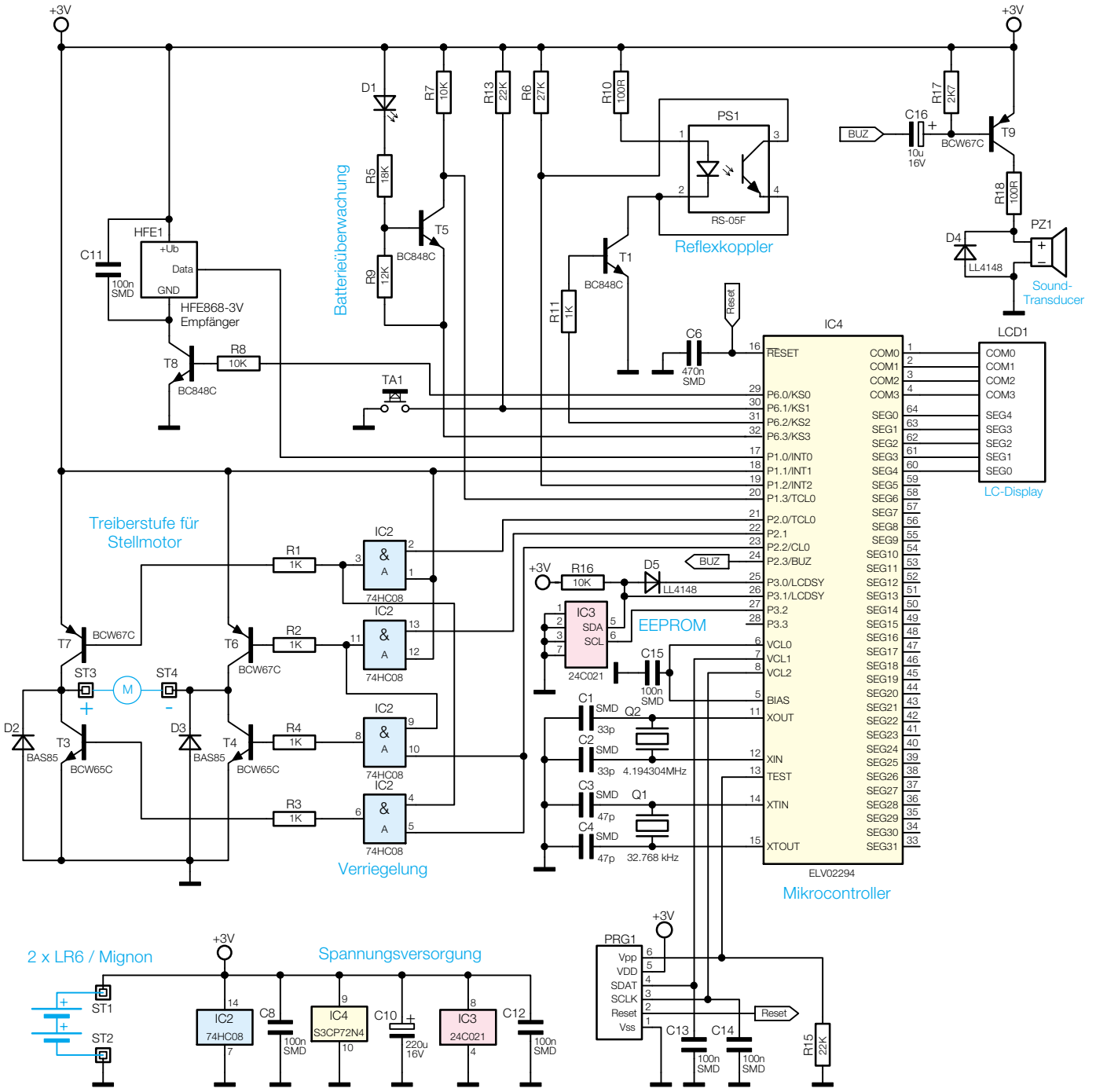

Bild 3: Schaltung des Ventilantriebs