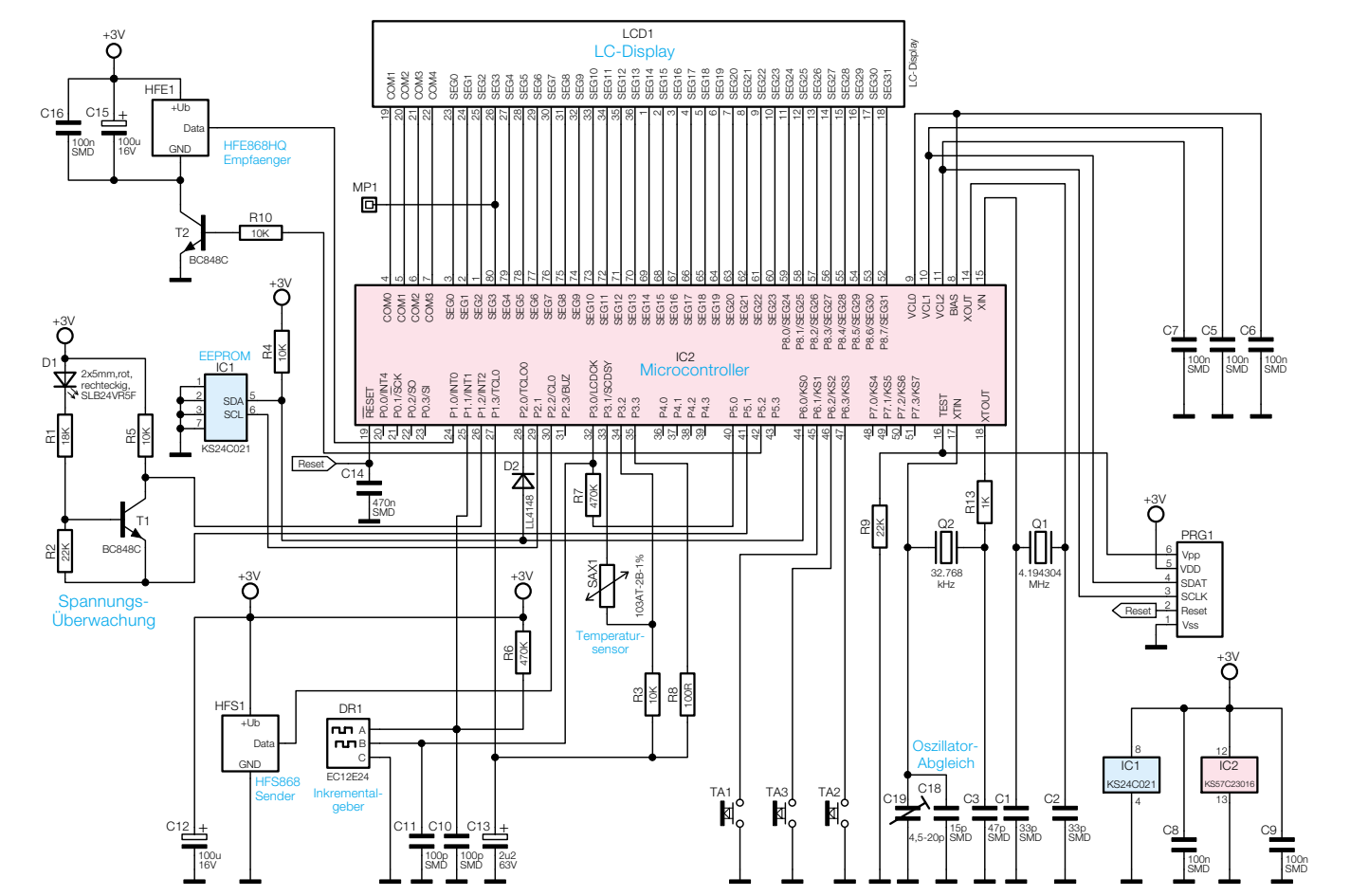

Bild 4: Schaltbild des Funk-Heizkörperthermostaten FHT 80B