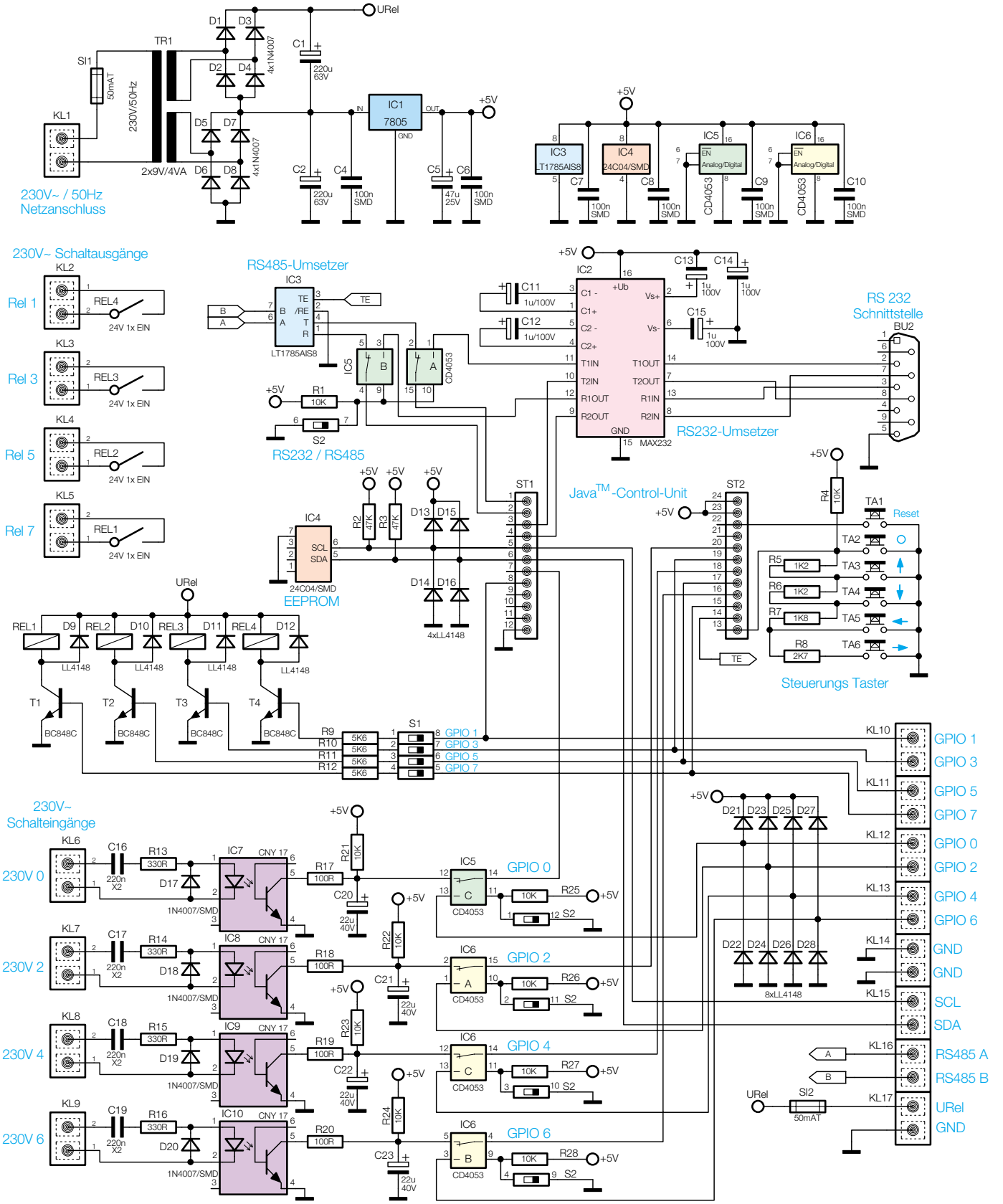

Bild 1: Schaltbild des Schaltinterfaces JCU10 SI