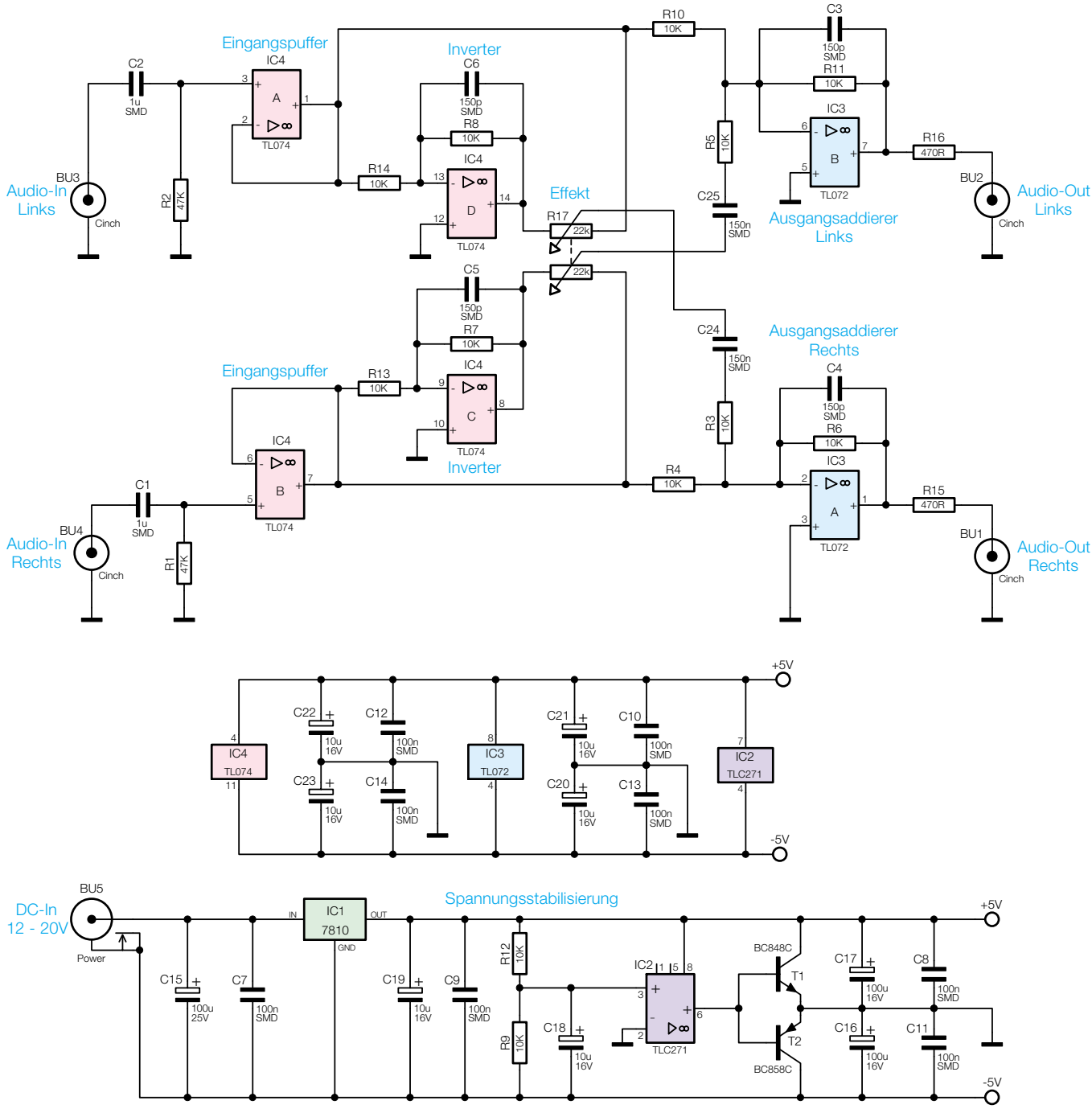

Bild 2: Schaltbild der SBV 1