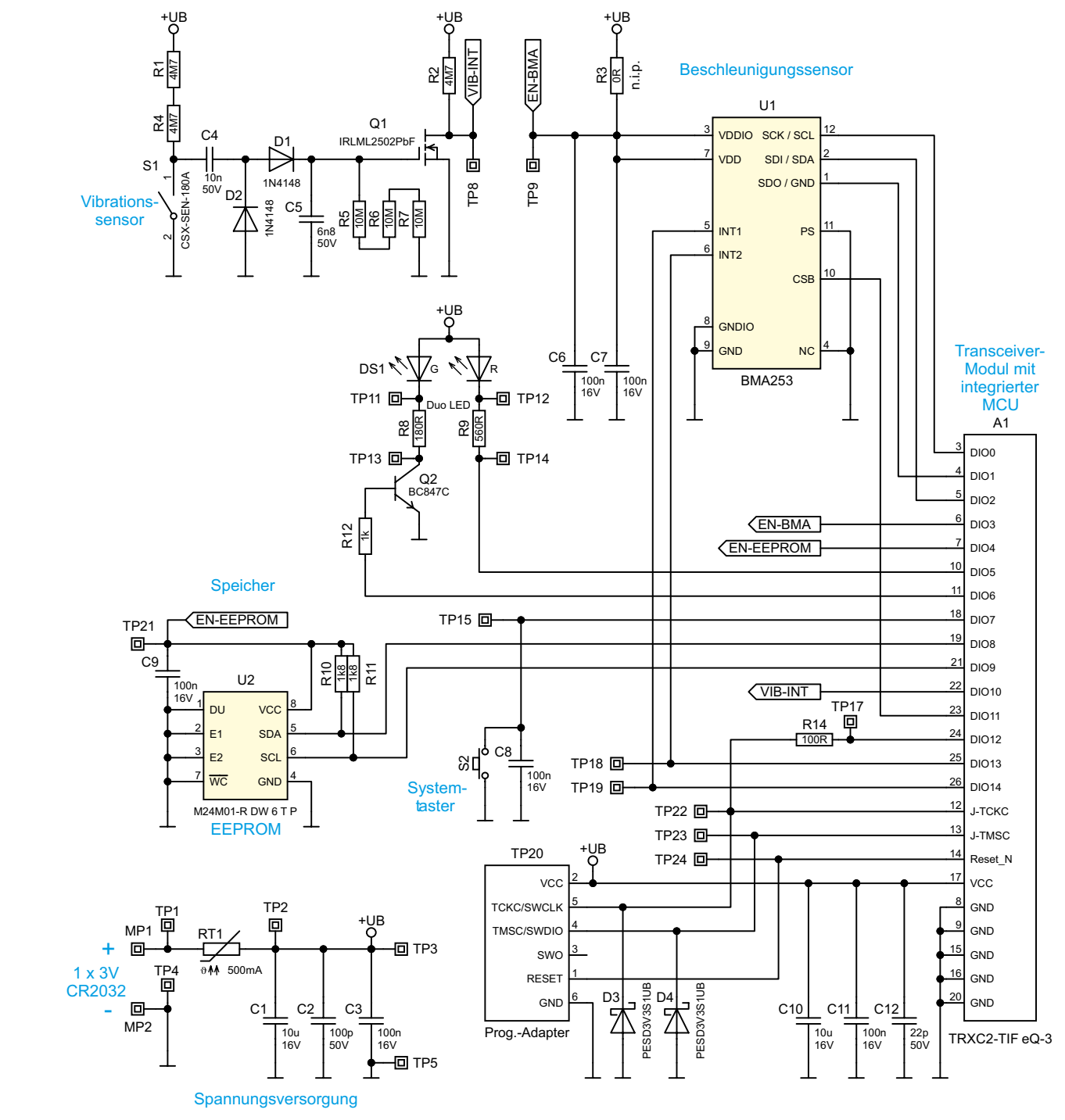

Bild 4: Das Schaltbild des HmIP-DLS