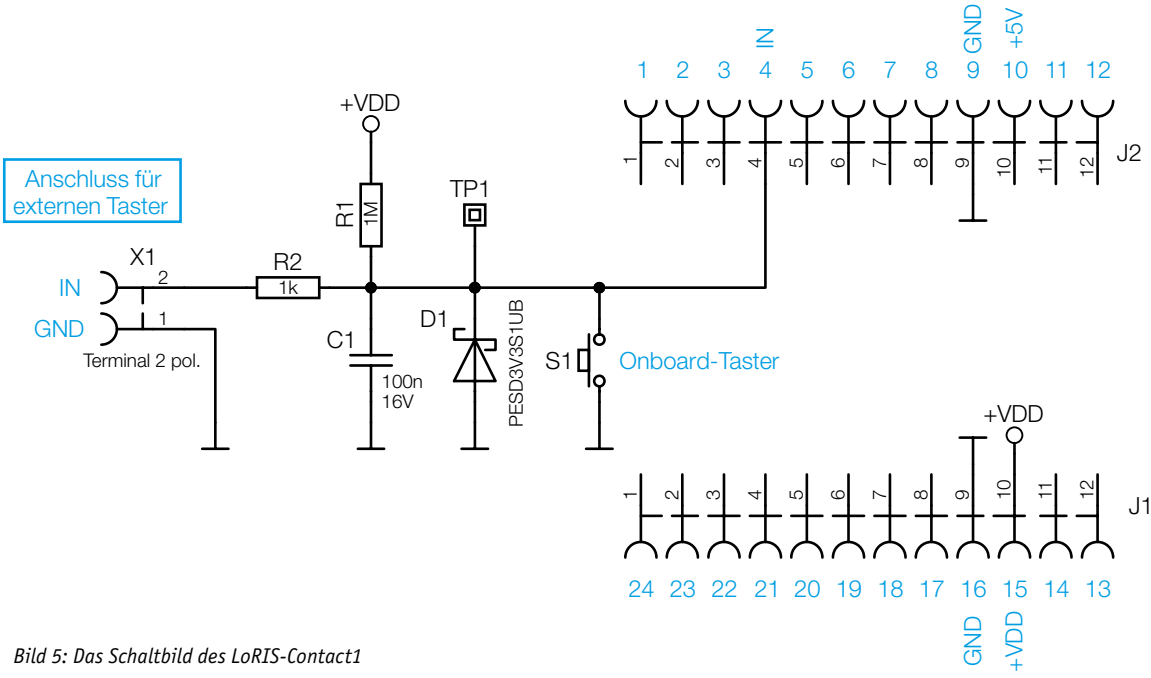

Bild 5: Das Schaltbild des LoRIS-Contact1