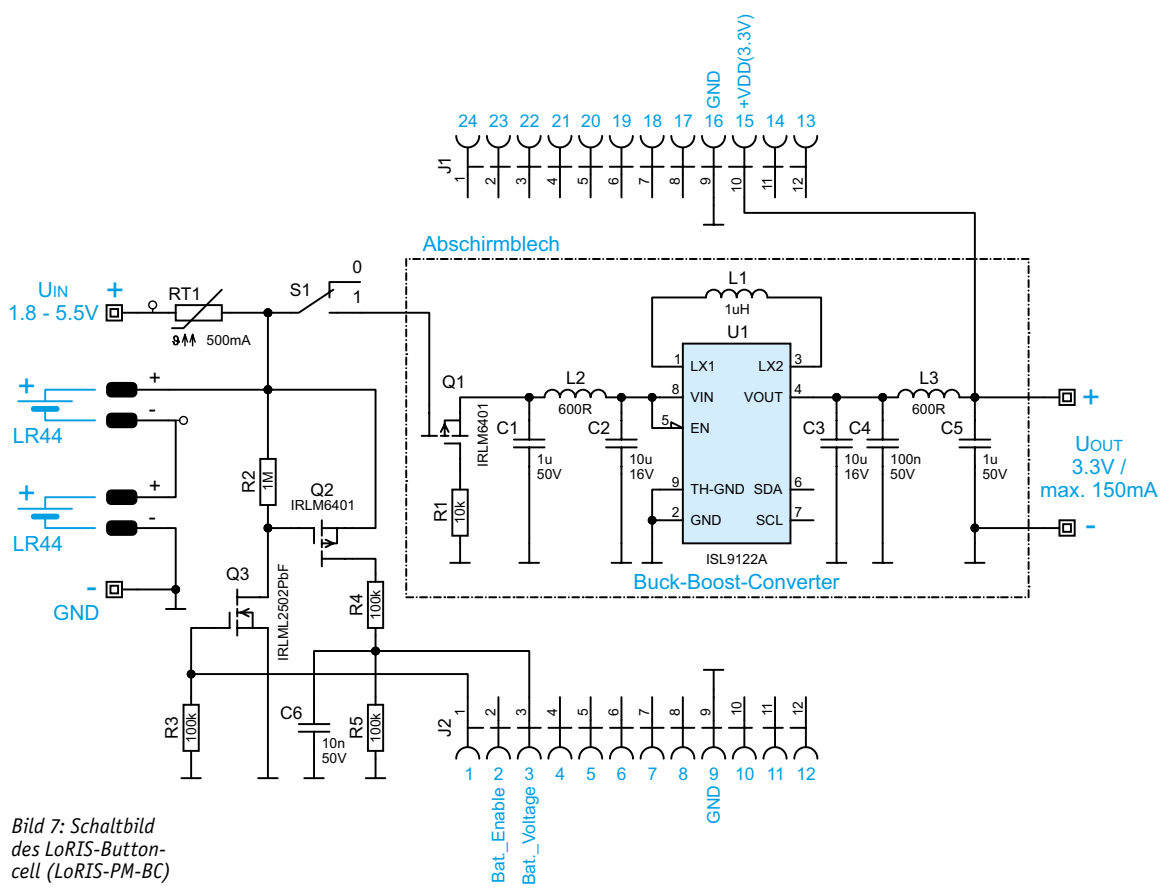

Bild 7: Schaltbild des LoRIS-Button-cell (LoRIS-PM-BC)