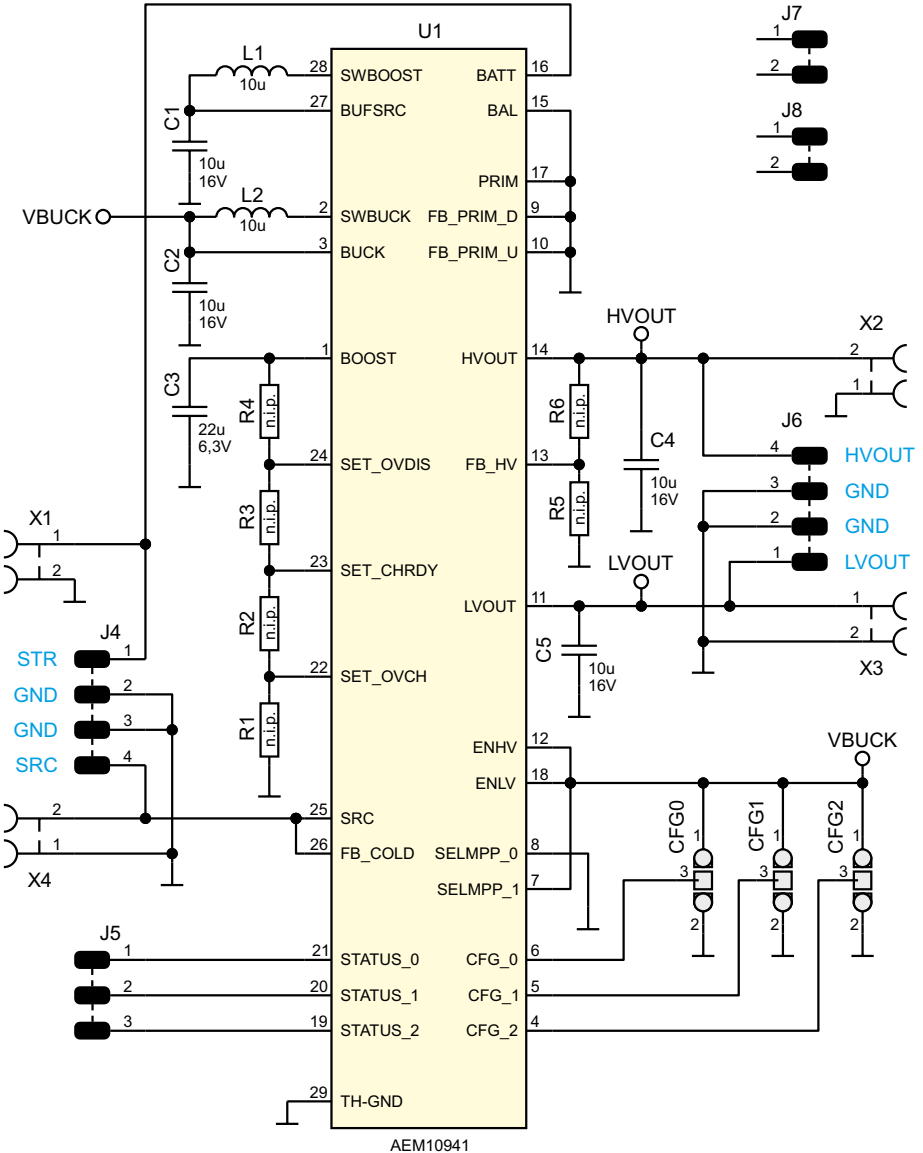
U1
L1
10u
C1
10u
16V
L2
10u
C2
10u
16V
VBUCK
C3
22u
6,3V
R4
n.i.p.
R3
n.i.p.
R2
n.i.p.
R1
n.i.p.
R6
n.i.p.
R5
n.i.p.
C4
10u
16V
C5
10u
16V
HVOUT
LVOUT
VBUCK
SWBOOST
BUFSRC
SWBUCK
BUCK
BOOST
SET_OVDIS
SET_CHRDY
SET_OVCH
SRC
FB_COLD
STATUS_0
STATUS_1
STATUS_2
TH-GND
BATT
BAL
PRIM
FB_PRIM_D
FB_PRIM_U
HVOUT
FB_HV
LVOUT
ENHV
ENLV
SELMPP_0
SELMPP_1
CFG_0
CFG_1
CFG_2
CFG0
CFG1
CFG2
J7
J8
J6
HVOUT
GND
GND
LVOUT
X1
X2
X3
X4
J4
STR
GND
GND
SRC
J5
AEM10941