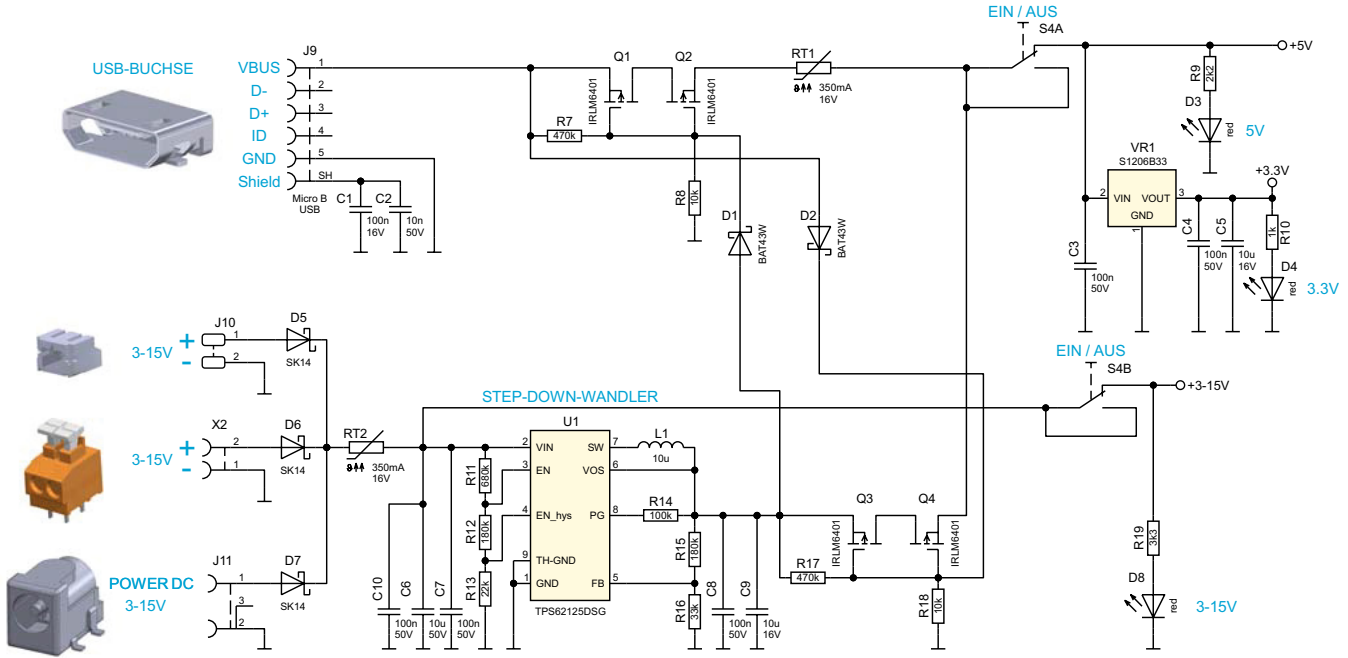

Bild 13: Schaltbild des EXSB-Mini