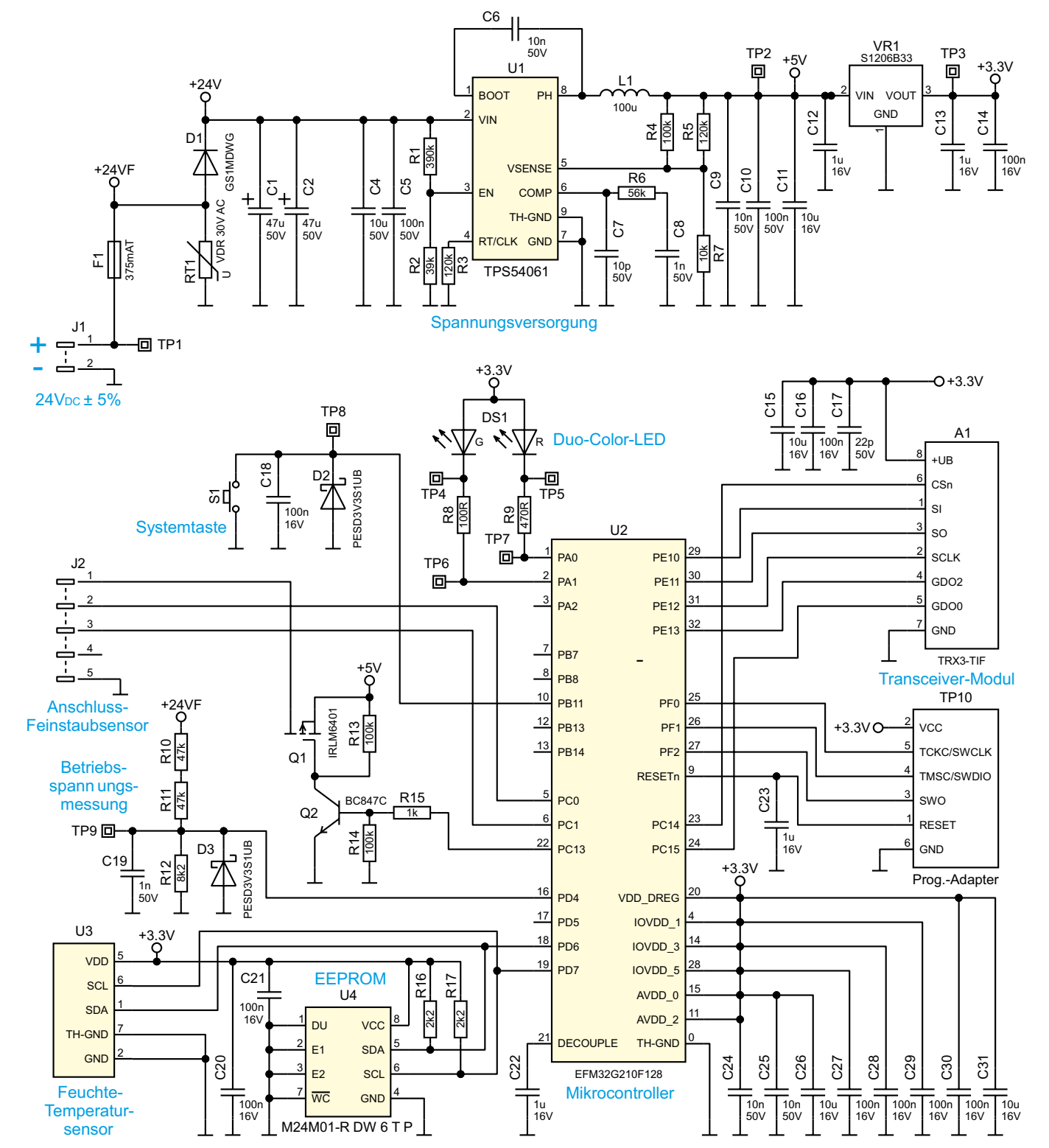


*Bild 3: Schaltbild*